VISIT…

СССР Пролетарии всех стран, соединяйтесь!

ГЛАВНОЕ УПРАВЛЕНИЕ РККА

Г. КАЛАЧЕВ

ШТЫКОВОЙ БОЙ

(ПО ИНОСТРАННЫМ ИСТОЧНИКАМ)

С 52 рисунками и чертежами в тексте

ИЗДАНИЕ ЦЕНТРАЛЬНОЙ ТИПОГРАФИИ
НАРКОМВОЕНМОРА
1927

ЦЕНТРАЛЬНАЯ
ТИПОГРАФИЯ
НАРКОМВОЕНМОРА
Пл. Урицкого, 10.
Ленинградский
Гублит № 32908.
Заказ № 417.
Тир. 10.000-8 1/8 п.л.

СОДЕРЖАНИЕ

Стр.

Предисловие 5
От составителя 9

ГЛАВА I.

Основные принципы обучения штыковому бою 17

1. Сущность штыкового боя.—2. Объем и общие задачи обучения.—3. Постоянство тренировки.—4. Развитие индивидуальных способностей.—5. Штык—оружие наступательное.—6. Работа штыком в составе части.

ГЛАВА II.

Особенности при обучении работе штыком. 25

7. Условные знаки.—8. Работа обучающего с бойцом.—9. Главные правила при обучении штыковому бою.

ГЛАВА III.

Обучение приемам штыкового боя 30

10. Поражаемые части тела человека.—11. Боевая стойка.—12. Короткая боевая стойка.—13. Отдых.—14. Положение винтовки вверх (к бою).—15. Окопные прыжки.—16. Длинный удар.—17. Выдергивание штыка после длинного удара.—18. Указание точек (места) укола.—19. Длинный удар по подвижной цели.—20. Длинный удар по кружку на чучеле.—21. Короткий удар.—22. Выдергивание штыка после короткого удара.—23. Короткий удар по подвижной цели или в чучело.—24. Удар вверх.—25. Парирование удара вправо и влево.—26. Обучение парированию с тренировочной палкой.—27. Защита.—

28. Другие способы нанесения поражения противнику.— 29. Окопный или вертикальный удар прикладом. — 30. Горизонтальный удар прикладом. — 31. Другие фазы боя.—32. Приемы рукопашного боя против чучела.—33. Бой безоружного против вооруженного штыком.—34. Обучение нанесению точных и быстрых ударов при помощи тренировочной палки.— 35. Практика в сильном выдергивании штыка.

ГЛАВА IV.

Методика обучения штыковому бою 75

36. Продолжительность уроков и практических занятий. — 37. Работа должна быть интересна. — 38. Успешность в обучении.—39. Организация обучения.—40. Число людей в обучающейся группе.— 41. Обучение положениям и движениям.—42. Дальнейшие способы обучения. — 43. Обучение встречному удару.—44. Обучение производству атаки.— 45. Бой деревянной винтовкой.

ГЛАВА V.

Состязания и испытания 99

46. Состязания в производстве атаки.—47. Испытания в штыковом бою (атака). — 48. Контрольные индивидуальные испытания в скорости и ловкости владения штыком.—49. Бой деревянной винтовкой.— 50. Одиночный бой на штыках и врукопашную.

ГЛАВА VI.

Принадлежности для обучения штыковому бою 119

51. Винтовка со штыком. — 52. Тренировочная палка. — 53. Отметки для ударов. — 54. Чучела. — 55. Мишени для стрельбы холостыми патронами.— 56. Турникеты (стойки для колец).—57. Доски для выдергивания штыка. — 58. Боевое снаряжение.— 59. Перчатки для бокса и маты для борьбы.—60. Система окопов.

Указатель источников 186

ПРЕДИСЛОВИЕ.

Всякая спорность в вопросе о месте и роли штыка в современном бою—излишня и вредна. Голое противопоставление огнепоклонства и штыколюбия — совершенно неправильно в самой постановке вопроса.

Если бы штык при всех условиях современного боя не был нужен, он был бы снят с вооружения хотя бы одной армии. Раз штык имеется на вооружении — значит он необходим, значит каждый боец должен научиться и уметь им владеть.

Культура штыка в старой русской армии была высоко развита и, занимая почетное место до империалистической войны, составляла значительное звено в системе подготовки и воспитания пехоты. После империалистической и первой полосы гражданской войны в практической работе по подготовке Красной армии обучение штыковому бою хотя и осталось, но потеряло то место, которое ему было отведено прежде.

В подавляющем большинстве иностранных армий дело обстоит или наоборот, или же место этого элемента воспитания и подготовки осталось без изменений.

Это обстоятельство заслуживает пристального внимания и позволяет считать целесообразным обеспечение должного места и внимания обучению штыковому бою в Красной армии.

Для этого имеется достаточно оснований как в природе боя, так и в природе основной массы нашего красноармейца-бойца. При этом главнейшее место следует отвести воспитательному значению этой отрасли боевой подготовки.

Опыт войны гласит, что еще до настоящего времени штыковой бой и во всяком случае готовность к нему еще очень часто являются решающим и заключительным элементом атаки. Этот же опыт свидетельствует о значительности потерь в рукопашной схватке как в силу нападения штыка, так и вследствие неумения использовать штык.

Ведение ночного боя, действия разведчиков, рукопашная схватка, заключающая нередко атаку, комбинация удара гранаты и холодного оружия— все это создает такую обстановку, которая требует должной выучки мирного времени для всякой армии, желающей обеспечить победу в сражении и достижение ее не большой, а малой кровью.

Характер гражданской войны, за вычетом некоторых участков Западного и Туркестанского фронта, отличался той особенностью, что, как правило, атака крайне редко доходила до рукопашной схватки.

Если это было так в прошлом, то, в связи с изменением характера возможной войны и вероятного состава наших врагов, опора на один этот опыт была бы ошибочной. Поэтому все, что сказано выше и что учтено всеми иностранными армиями в оценке природы современного боя, требует полного приложения и учета в подготовке Красной армии.

Вторая сторона вопроса сводится к оценке природы основной массы бойцов нашей армии. Общеизвестно, что основа комплектования Красной армии и в мирное и в военное время—крестьянство.

Ряд особенностей психо-физиологического порядка, свойственных нашему крестьянину и укрепившихся в нем „спокон веков", требует не только использования, но и преодоления некоторых из них.

К числу таких особенностей относятся одновременно: способность к ходьбе, исключительная становая сила, крепость и сила рук и, вместе с тем, неповоротливость и отсутствие быстроты реакции на внешние раздражения. Если первое составляет наилучшее условие для обеспечения втягивания в походные движения, гранатометания и силы штыкового удара, то второе—является причиной недостаточной сноровистости, ловкости и быстроты выполнения и усвоения для всех прочих сторон боевой подготовки и воспитания.

Вот почему использование и развитие первой и, особенно, преодоления второй черты составляют задачу первостепенной важности во всей практической работе по подготовке армии.

Под этим углом зрения обучение штыковому бою представляет один из наиболее простых и важнейших способов. Применение относительно коротких сроков службы в нашей армии и в особенности в рамках территориальных войск с еще большей силой требуют учета всего сказанного.

Третья сторона вопроса сводится к военно-воспитательной значимости обучения штыковому бою. Это обучение, во-первых, дает бойцу уверенность в своем оружии—винтовке—от затылка приклада и до кончика штыка; во-вторых, учит бойца наиболее рациональному использованию своих сил и развивает поворотливость, сноровку, быстроту, ловкость и глазомер; в-третьих, всесторонне укрепляет бойца физически и, наконец, в-четвертых, и это составляет самое важное место, — воспитывает активность, волю и мужество.

Все эти элементы, вместе взятые, в деле воспитания красноармейца-бойца являются важнейшими. Они нам более всего практически необходимы.

В заключение, рекомендуя предлагаемый труд как чрезвычайно ценное пособие по усовершенствованию постановки обучения штыковому бою, необходимо предложить: во-первых, — обратить должное, и вполне заслуживающее этого, внимание на данный вопрос; во-вторых, — учесть в должной мере методические указания, с целью обеспечения возможно больших и полных результатов и, главное, интереса в обучении и, в-третьих, — всемерно расширить применение соревновательных форм, так тщательно и удачно изложенных в главе V настоящей книги.

Начальник Учебно-Строевого
Управления ГУРККА *Л. Малиновский.*

ОТ СОСТАВИТЕЛЯ.

„Познать—значит изжить".
(Гегель).

Давний спор между „штыколюбами" и „огнепоклонниками" не переставал время от времени подниматься и вплоть до настоящих дней.

Нам кажется, что разрешение вопроса о том, какую роль должен играть штык в современном бою, не может разрешаться без учета взглядов, имеющихся на сей предмет в иностранных армиях.

Не становясь на сторону ни „штыколюбов", ни „огнепоклонников", мы считали, что в современном бою должно быть отдано должное и огню и штыку. Этот взгляд полностью подтверждают и различные уставы иностранных армий, касающиеся штыкового боя.

Из рассмотренных нами уставов, наставлений и инструкций, действующих в настоящее время в английской, американской, французской, бельгийской, польской, японской, германской, латвийской и др. армиях [1], мы убедились, что, несмотря ни на какое развитие применения огневых, технических и химических средств борьбы в современном бою, значение штыка ничуть не уменьшилось.

Для применения штыка в бою есть столько случаев и так много моментов, где единственным средством борьбы может явиться только штык,

[1] См. указатель источников в конце книги.

что всюду умение владения штыком признается актуально необходимым.

На ряду с возможностью практического применения штыка в бою, во всех армиях придают штыку и громадное моральное значение. Например, американский устав говорит, что „умение владеть штыком дает солдату чувство личного превосходства в борьбе с противником; каждый умеющий владеть штыком в ожидании решительной минуты боя не будет нервничать и, несмотря ни на какие препятствия, пойдет вперед и победит".

В какой бы устав, касающийся подготовки бойца в иностранных армиях, мы не заглянули, мы всюду видим чрезвычайно строгие и настойчивые требования не только самого тщательного изучения штыкового боя, но и постоянной и серьезной тренировки в этом виде боя.

Мировая война не убила штык, а возродила его в армиях всех государств, будь это наши ближайшие соседи или далекие заморские страны. Удивительнее всего то, что в армиях этих государств мы видим редкостное единство взглядов как на способы применения штыка в бою, так и на способы обучения штыковому бою еще в мирное время.

Если внимательно сравнивать требования к этим двум моментам, мы увидим, что в них чувствуются мысли, высказанные в известной брошюре капитана французской службы Андре Лафарга—„Пехотная атака в настоящем периоде войны" (издание 1916 г.). Но в то же самое время, если сравнивать описание приемов штыкового боя, можно усмотреть некоторое подражание Англии. Об этом нам говорит „Фехтование на штыках" бельгийской армии (изд. 1916 г.), в котором на стр. 25—43 мы находим помещенными „Дополнительные указания согласно английского устава", а не французского. В этих „До-

полнительных указаниях" описываются, примерно те же приемы, которые мы встречаем впоследствии и в английском уставе 1924 г. — „Обучение пользованию ручным оружием". Точно так же и американский устав „Обучение и испытание владению штыком" (изд. 1923 г.) почти полностью повторяет английский устав, а не французское наставление „Обучение штыковому и рукопашному бою" (изд. 1920 г.). Но этим, однако, мы совершенно не хотим сказать, что французы в своих официальных уставах или наставлениях, касающихся штыкового боя, придерживаются каких-то особых взглядов, не приемлемых ни для англичан, ни для американцев. В этом отношении у французов, англичан и американцев никаких разногласий не существует.

Французы смотрят на штыковой бой не только так же, как англичане и американцы, но и дают почти те же самые приемы, которые мы находим у англичан и у американцев. Разница заключается только в том, что французы в своем „Наставлении по обучению штыковому и рукопашному бою" очень коротко выражают свои требования и, давая описание приемов, не сопровождают их даже иллюстрациями. Кроме Англии, Америки и Франции мы находим весьма твердые и отчетливые требования о необходимости обучения штыковому бою также и в польской армии, которая подражает Франции.

Японское „Наставление по фехтованию" (1924 г.), уделяя большое внимание бою деревянными винтовками (без ударов прикладом), все же ничего нового не дает. Обращает только на себя внимание несколько непонятный бой на палках, держащихся двумя руками (как тяжелый меч). Как в этом виде боя, так и во время боя деревянными винтовками японцы наносят удары, не делая почти никакого выпада. В германской армии штыковому бою также

уделяется должное внимание. Что касается армий других государств, то всех подробностей их штыкового боя мы во всех деталях не знаем. Во всяком случае, во всех армиях и этих государств требуется безусловное умение владения штыком, но они ничего нового заслуживающего особого внимания не дают.

Да и после того, что нам пришлось увидеть в уставах французской, польской, английской и американской армий, трудно себе представить, чтобы какая-нибудь еще другая буржуазная армия смогла дать больше, чем дали они.

То же, что проходит красной нитью во всех уставах иностранных армий, а именно: необходимость самой серьезной подготовки к штыковому и рукопашному бою, для нас вполне достаточно, чтобы прислушаться к их голосу.

Вопрос о значении штыка в современном бою и месте обучения штыковому и даже рукопашному бою в иностранных армиях не вызывает разногласий.

Все действуют единым фронтом и считают штык необходимым дополнением к винтовке.

В некоторых же армиях, напр., английской (см. „Обучение пользованию ручным оружием"—1924 г.), даже и стрельба ведется из винтовки с примкнутым штыком.

Из целого ряда указаний, касающихся техники штыкового боя и способов обучения этому бою, мы усматриваем даже большее, что иностранный штык пытается конкурировать с „русским" штыком, тем самым штыком, удара которого когда-то никто не мог выдержать.

Что касается технической конструкции, свойств штыка и способов его употребления, то во многих армиях и по этим качествам (крепость, возможность

нанесения, кроме колющих, и режущих ударов) их штык превосходит наш.

Кроме того, и требования, которые предъявляются в иностранных армиях к подготовке штыкового бойца, звучат значительно тверже, чем наши. В уставах почти всех иностранных армий мы встречаем категорические требования, которые, суммировав, можно выразить, приморно, в следующих словах: „Надо твердо внушить всем, что во время атаки идут вперед для того, чтобы убивать. Всякий атакующий должен выбрать в рядах противника себе жертву и убить ее. Ни один человек, попадающийся на пути, не должен быть оставлен без внимания, будь это бегущий, идущий, стоящий, сидящий или лежащий. Стреляй и бей каждого так, чтобы он больше никогда не встал! Достигнуть же этого может только тот, кто к этому будет соответствующим образом и постоянно готовиться. Только сильный, ловкий и хорошо тренированный (до автоматизма) боец, умеющий правильно сочетать действие огня и штыка (лопаты, киркомотыги, топора, ноги, кулака), будет способен сам убивать и побеждать. В противном случае каждого ждет печальная участь—смерть".

На наш взгляд это есть не что иное, как весьма „солидная" установка для соответствующей подготовки бойца.

Учитывая сказанное выше, а также необходимость постоянной нашей готовности к бою, мы обязаны посмотреть и убедиться, в достаточной ли мере и мы умеем использовать для своей защиты все средства борьбы, которыми располагаем. И, конечно, не из-за ревности за свой штык, а в силу необходимости мы обязаны проверить, сможем ли мы, когда потребуют того обстоятельства, возлагать и на наш штык те надежды, которые он

всегда (при умелом руководстве и использовании) оправдывал в прошлом. Поздно будет, если эту поворку мы отнесем на время военных действий. Это необходимо сделать теперь же, путем сравнения наших и иностранных официальных руководств, регламентирующих принципы и методы подготовки бойца, и принятия всего того, что в этих руководствах для нас может оказаться полезным.

Старый принцип, что „в мирное время нужно учить тому, что придется делать на войне", не может забываться.

Теперь нет никакого сомнения в том, что во многих атаках, а в ночных—обязательно, наши противники будут искать победы в штыковом ударе, а потому мы обязаны не только узнать, в чем он у них будет заключаться, но и уметь противостоять этому удару своим более сокрушительным ударом.

Умение же это может даться только упорной и постоянной практикой еще в мирное время.

Как это достигается у нас, мы об этом и сами знаем. А как это делается в иностранных армиях, не лишне будет посмотреть в помещаемых ниже главах, которые составлены на основании их действующих уставов, наставлений и инструкций.

Для цельности впечатления, мы решили при изложении этих глав придерживаться, примерно, того общего плана, который можно было усмотреть при изучении всех иностранных источников. Взяв за основу американский и английский уставы, по нашему мнению наиболее полно и правильно разрешающие вопрос об обучении штыковому бою, мы также решили в нужных случаях сопровождать изложение своими замечаниями.

Заканчивая вводную часть, мы не можем удержаться от того, чтобы не сказать, что многое из

„иностранных новостей“ мы уже знали давно. Изречения Суворова: „Огни открывают победы“ и „Береги пулю в дуле: трое наскочат, первого заколи, второго застрели, третьему штыком карачун!“ остаются и по сей день в силе. Что же касается одного, принадлежащего ему же, всем известного выражения, то его правильнее теперь говорить так: „Пуля—не дура и штык—молодец“.

В заключение выражаю свою благодарность П. Н. Петрасевич за оказанную мне помощь в переводе с английского.

Гр. Калачев.

ГЛАВА I.

ОСНОВНЫЕ ПРИНЦИПЫ ОБУЧЕНИЯ ШТЫКОВОМУ БОЮ.

„Штык есть решающий фактор всякой атаки".
(Американский устав).

„Штык есть главное оружие ночного боя".
(Французский, английский, американский, польский и др. уставы).

„Стрелок должен проникнуться доверием к собственной силе и ловкости, ибо в противном случае и думать не приходится о рукопашной схватке, как о последнем и решающем акте боя".
(*Польский устав*).

1. Сущность штыкового боя.

„Опыт войны показал, что многие бойцы были убиты или ранены только вследствие неумения соответствующим образом использовать свое оружие, особенно штык.

Штыковой бой является решающим фактором всякой атаки. Ему до последней возможности должен предшествовать огонь (стрельба).

Штык есть главное оружие ночного боя". (Французский устав).

„В рукопашном бою каждый солдат должен бить и колоть во-всю, помня, что теперь дело идет о плане всего тянувшегося до сего момента боя, о возмездии за павших приятелей и товарищей, и что победа останется за тем, кто удержится на позиции и не даст вырвать инициативы из своих рук.

Отступающего противника следует теснить штыком и ручными гранатами до самой линии, указанной в приказе; бегущего же преследовать быстрым, метким и спокойным огнем.

Непобедимым является тот солдат, который не знает боязни и усталости, который выносливо совершает переход, ловко передвигается на местности, знает и любит свою винтовку или автомат, как самого себя, который уверен в своем штыке и рвется вперед, чтобы достать им врага, а ручные гранаты использует с уверенностью, сознательно и молниеносно принимая решения.

Такого солдата не одолеет никакое превосходство врага, никакое его оружие, лишь бы в каждом положении он сохранил хладнокровие.

Стойкий солдат, никогда не теряющий наступательного духа, является господином всякой боевой обстановки, каждого поля битвы". (Польский устав).

„Солдат, устремляющийся в атаку, имеет преимущество морального превосходства над обороняющимся. Его порыв должен быть непрерывным, и если он останавливается для обороны, то он утрачивает свою силу и дает возможность противнику собраться с духом.

В случае, если противник имеет более длинное оружие, то и тут, чтобы сохранить свое превосходство, атакующий должен возможно ближе подойти к противнику (ближе, чем длина его винтовки) и вступить с ним в „ближний бой". Переходя же в этом случае (при более длинном оружии противника) к обороне, атакующий неизбежно отдает все свои преимущества обороняющемуся, т.-е. вначале им самим атакованному противнику.

Умение владеть оружием дает солдату чувство личного превосходства в борьбе; оно дает солдату и необходимое для боя спокойствие. Такой солдат

будет сражаться с полным подъемом духа и не будет в ожидании решительной минуты боя нервничать и, несмотря ни на какие препятствия, пойдет вперед и победит.

Успех такой атаки может быть обеспечен только тогда, если солдаты воодушевлены желанием схватиться с противником грудь с грудью и если они надлежащим образом обучены и воспитаны". (Американский устав).

2. Объем и общие задачи обучения.

„Обучение штыковому и кинжальному бою должно совершаться простым способом, но систематично и последовательно. Стрелок должен проникнуться доверием к собственной силе и ловкости, ибо в противном случае и думать не приходится о рукопашной схватке, как о последнем и решающем акте боя.

Командир обязан прежде всего иметь в виду выработку энергичного, меткого и ловкого удара, а также—проворное парирование ударов противника и ловкое ускользание от них. Этого можно достигнуть только посредством частых упражнений, путем поединков на местности, в окопе и т. п. Не следует ограничиваться только штыковым боем,—кинжал, приклад, лопата, топорик, кирко-мотыга и т. п. также могут часто служить оружием рукопашного боя.

Солдат пехоты даже без оружия должен уметь броситься на неприятеля и победить его. И в этом исключительном способе борьбы необходимо его обучить". (Польский устав).

„Во время боя могут представиться два случая: противник может быть атакован внезапно, не успев подготовиться к бою, или он будет настороже, вполне хозяином всех имеющихся у него средств борьбы, стоя на месте или наступая.

В первом случае вся задача будет заключаться в том, чтобы воспользоваться неожиданностью для быстрого и сильного прямого удара (удара штыком, ногой, кулаком и др.). Кроме того, необходимо твердо знать, куда нужно наносить удар. Никогда не следует забывать, что сзади первого противника могут находиться и другие, что заставляет быть готовым и к дальнейшим действиям.

Во втором случае (противник готов к бою) первой мыслью, которая должна возникнуть, это употребить в дело гранату или пулю; оба эти способа, однако, будут непригодны, если противники окажутся перемешанными или если уже не будет гранат и т. п.

В этом случае совершенно неправильно и безрассудно бросаться на противника или бросать гранату. Тогда по меньшей мере произойдет обоюдный ущерб. Нужно уметь победить противника, не будучи самому раненым. В этом случае, конечно, можно еще наносить удары штыком, но всегда находясь в боевой стойке, наступая пригнувшись, если это возможно, вполне владея собой и твердо уясняя, какой удар собираешься нанести". (Французское наставление).

„Штыковому и рукопашному бою должны быть обучены все бойцы. Все должны быть в состоянии уметь употребить приемы нападения и защиты с тем, чтобы никогда не быть захваченными врасплох". (Французский и американский уставы).

„Каждый солдат должен хорошо уяснить себе, что успешное употребление всех средств борьбы требует не только личной храбрости, но, равным образом, высокой дисциплины и совершенного знания работы в составе части.

Обязанностью же командиров является постоянное внушение солдатам значения штыка в борьбе

за победу и использование всякого удобного случая для соответствующей тренировки бойца.

При этом каждый командир должен помнить, что успешность его работы будет определяться не только тем, как он обучит солдат техническим приемам боя, но и тем, насколько он сумеет возбудить в сознании солдат желание пользоваться штыком в бою. Ибо наличие этого желания в бою в соединении с уверенностью в свое оружие, могущее не только стрелять, но и действовать ударом, дает бойцам страшную решимость сойтись с противником грудь с грудью и уничтожить его, что являются уже ключом к дверям победы". (Американский устав).

3. Постоянство тренировки.

„Полная уверенность бойца в своем оружии может быть достигнута только путем постоянной и систематической тренировки в штыковом бою.

Полчаса ежедневной практики в нанесении различных ударов, а также в действии штыком в условиях, близких к действительному бою, в состоянии будут все действия штыком сделать автоматичными". (Английский и американский уставы).

4. Развитие индивидуальных способностей.

а) Весьма важно, чтобы каждый солдат был научен думать и действовать за себя и чтобы не было перерыва во времени между мыслью и действием. Для достижения этого люди должны упражнять свой ум и глаза при проведении практических упражнений и, насколько возможно, без команд.

Командир должен обучать солдат отбивать палкой, наносить удары по различным целям: чучелам,

подвижной мишени, как только она остановится, и пр. В этот период тренировки обучающиеся должны работать попарно и действовать по принципу „учитель и ученик", попеременно. Это само по себе ведет к развитию индивидуальных способностей и уверенности. Короткие, резкие слова команды заставляют производить действия механически и посему должны употребляться возможно меньше. Быстрота движений, сметливость достигаются проведением различных быстрых упражнений и игр, которые требуют быстроты мышления и немедленного ответа действием мускулов.

Бокс и всякого рода борьба играют видную роль в развитии индивидуальных качеств и могут итти рука об руку с обучением штыковому бою.

б) Настоящая штыковая атака требует храбрости, правильного направления силы и быстроты при наличии состояния крайнего нервного возбуждения и значительной физической усталости. В виду этого необходимо развить солдат физически и поддерживать у них это развитие на возможно большей высоте.

Для того, чтобы сделать удар более сильным и постепенно укреплять мускулы ног, все обучающиеся с самого начала обучения должны практиковаться, производить атаки на коротких дистанциях, прыгать в окопы и выпрыгивать из них.

5. Штык—оружие наступательное.

Всегда надо помнить, что штык—оружие наступательное. Устремление прямо на противника со штыком, угрожающим его горлу, и удар в открытое место его тела—основной момент штыкового боя. Если не представляется возможным сделать удар в открытое место тела противника, то, от-

бивши оружие противника и угрожая одной части его тела, нанести удар в другую. Надо всегда держать противника под ударом. Тот человек, которому не удастся нанести чувствительный удар в то место тела противника, которое открыто втечение даже одной пятой секунды, рискует сам погибнуть.

Здесь уместно нам вспомнить по этому поводу слова Драгомирова, который говорил: „должно постоянно помнить, что при действии холодным оружием глазомер несомненно более важен, чем при стрельбе: там ошибка в определении расстояния или неверность руки ведет к потере пули, здесь — она может повести к потере жизни".

6. Работа штыком в составе части.

а) Несмотря на то, что штыковой бой, как таковой, ведется индивидуально, т.-е. каждым бойцом в отдельности, полагаясь на свои собственные силы и ловкость, каждый солдат должен понять с самого начала, что он сражается не только сам за себя, но и за всю свою сторону. Поэтому каждый боец должен быть хорошо знаком с тактическим применением штыка в бою. Он должен знать не только как, но и когда применять или не применять штык. Например, абсурдно гоняться со штыком за уходящим противником и наносить ему удар в спину; в этом случае бойцу целесообразнее выпустить пулю из винтовки.

Точно так же солдат, во время боя забывающий, что он есть только один из членов своей части, и выбегающий далеко вперед от своих товарищей, всегда безусловно погибнет и, таким образом, будет помогать противнику. При штыковой атаке требуется согласованная работа со своими товарищами, действующими в составе части.

б) Каждый боец должен привыкнуть работать в составе части, руководствуясь не только указа-

ниями своего отделенного командира, но и своим так называемым „коллективным чувством", т.-е. способностью ясно ощущать, чувствовать, видеть и предугадывать действия своих товарищей и противника. При этом каждый солдат должен знать, что во время атаки все идут вперед, чтобы убивать, и только тот, кто выкажет свою ловкость, силу и тренированность, не будет сам убит.

в) Как на месте, так и в движении боец со штыком часто вынужден действовать в качестве защитника своего постоянного товарища—гренадера. Отсюда требование, чтобы штыковой боец был хорошо знаком с тактикой применения штыка и гранаты в разведывательных партиях, с тактикой нападений, а также с приемами движения через воронки снарядов и в атакующей волне.

г) Высшим доказательством тренированности солдат будет способность их взять или удержать позицию штыком. Солдат должен точно знать, как сочетать работу штыка с работой прочего оружия пехоты. Он должен также точно знать, какого рода произвести атаку или контр-атаку и когда именно начать ее.

д) Сам же командир должен уметь точно устанавливать взаимодействие между ружейным огнем и работой штыка, что составляет самую важную и конечную фазу тренировки в штыковом бою.

Эта глава, представляя сводку по французскому, польскому, американскому и отчасти английскому уставам, является той установкой для обучения штыковому бою, которая заслуживает полного к себе внимания. Тот, кто не имеет этой установки, безусловно не в состоянии будет разрешить задачи подготовки штыкового бойца к той тяжелой и ответственной работе, которая ожидает его во время боя. Эта установка определяет и те приемы и методы, по которым в дальнейшем должно итти обучение штыковому бою.

ГЛАВА II.

ОСОБЕННОСТИ ПРИ ОБУЧЕНИИ РАБОТЕ ШТЫКОМ.

„Показ есть основа обучения штыковому бою".
(Американский устав).

„Обучение посредством применения команд не тренирует глаза солдата и заглушает его инициативу".
(Американский устав).

7. Условные знаки.

а) Система обучения должна строиться на показе, как на наиболее действительном способе закрепления в уме обучающегося основ штыкового боя. В практике разнообразных движений пользование условными знаками должно начинаться настолько рано, насколько это практически возможно. Значение их—тренировать людей, замечать указываемые знаком открытые места на теле противника и немедленно наносить в них соответствующие удары.

Этим вырабатывается весьма важное качество для штыкового боя—наблюдательность.

Условные знаки придуманы взамен вредного для работы штыкового бол обучения посредством применения команд, которое не тренирует глаза солдата и заглушает его инициативу. Эти условные знаки служат не для простого подражания требуемым движениям; подражания не принесут большой пользы обучающемуся. Весь их смысл заключается в том, чтобы обучающий своей рукой указал

место для удара, а обучающийся боец, заметив его, нанес бы в него удар.

б) Условные знаки весьма легки для изучения. Они применяются как обучающим (инструктором), так и людьми, обучающимися попарно,—один дает знак, другой исполняет требуемое движение.

Чтобы вызвать бойца (обучающегося) на то или иное исполнение положения или движения, обучающий должен сделать следующее:

1) Боевая стойка. Принять „боевую стойку", левая рука заложена за спину, правая рука, согнутая в локте (локоть прижат к боку), выставлена вперед, кулак сжат.

2) Короткая боевая стойка. То же, как и боевая стойка, за исключением того, что левая рука сгибается впереди тела, пока кулак ее не будет у правого бока.

3) Длинный удар. Прижать ладонь правой руки с расставленными пальцами к тому месту на теле, куда обучающийся должен нанести удар.

4) Короткий удар. Так же, как и для длинного удара, только кулак сжат. Если же обучающийся, держащий винтовку, не находится в положении „короткая боевая стойка" или в положении „выдергивание штыка после длинного удара" и увидит знак, то он принимает положение „короткая боевая стойка" и исполняет короткий удар.

5) Удар вверх. Поднять оба сжатые кулака к подбородку.

6) Парирование (отбивы). Махнуть правой рукой со сжатым кулаком перед собой в ту сторону, в которую должен быть отбит удар. Следить за знаком для удара.

7) Вертикальный удар.

а) Для вызова обучающегося бойца на вертикальный удар прикладом № 1—сделать правой

согнутой в локте рукой (кулак сжат) движение, подобное этому удару (апперкот).

б) Для удара прикладом № 2—вытянуть правую руку (со сжатым кулаком) от плеча вперед (показать прямой удар).

в) Для режущего удара, следующего за ударом прикладом № 2, — вытянуть правую руку вверх (пальцы вместе и вытянуты) и взмахнуть ею вниз возле левого плеча (т.-е. сделать круг влево).

г) Для удара прикладом № 3, следующего за режущим ударом, — сделать правой рукой (кулак сжат) движение, подобное этому удару, т.-е. показать удар по голове сверху.

8) Горизонтальный удар.

а) Для горизонтального удара прикладом—сделать правой рукой (кулак сжат) движение, подобное этому удару (хук).

б) Для режущего горизонтального удара, следующего за горизонтальным ударом прикладом,— вытянуть правую руку над левым плечом (пальцы вместе и вытянуты) и сделать горизонтальный удар вправо.

9) Перевод. Сделать правой рукой (пальцы вместе и вытянуты) движение, подобное переводу в том направлении, в котором он должен быть выполнен. Следить за знаком для удара.

10) Перенос. Сделать правой рукой (пальцы вместе и вытянуты) движение подобное переносу в том направлении, в котором он должен быть выполнен. Следить за знаком для удара.

8. Работа (практика) обучающего с бойцом (обучающимся).

а) Идет ли обучение с тренировочной палкой или по условным знакам, сила и дух обучающего должны отражаться на работе бойца со штыком.

При обучении с тренировочной палкой или по условным знакам обучающий должен действовать быстро и наступательно и побуждать обучающегося бойца атаковать самым решительным образом. Желание победить, которое заставляет бойца сойтись вплотную с противником в действительном бою, также должно побуждать его ударить по тренировочной палке или в мишень (цель) по указанию обучающего. Обучающий должен постоянно быть на чеку, чтобы обнаруживать и исправлять ошибки обучающегося бойца.

б) При выполнении движений по знакам, удар штыком должен следовать немедленно за указанием руки обучающего. Когда необходимо, чтобы обучающийся боец двигался вперед, обучающий должен, как только даст знак, быстро отступить назад и тем дать возможность обучающемуся бойцу действовать свободно и энергично.

9. Главные правила при обучении штыковому бою.

а) Ножны не должны сниматься со штыка, за исключением случаев нанесения удара в чучело и практики в выдергивании штыка.

б) Обучение боевой стойке, ударам, выдергиванию штыка, парированию ударов и удару вверх сначала необходимо производить, выставляя левую ногу вперед, а затем правую. Позднее люди должны быть обучены владению штыком и из боевой стойки на другую сторону (руку).

в) „Короткий удар" и „удар вверх" естественно, в порядке наименования, следуют за длинным ударом. При быстром исполнении этих трех движений в быстрой последовательности—положение для выдергивания штыка после длинного удара есть по-

ложение для короткого удара; положение для выдергивания штыка после короткого удара есть положение для удара вверх.

г) При практике в нанесении только длинного или короткого удара винтовка относится назад, в положение после выдергивания штыка.

д) Раз усвоено положение после выдергивания штыка, оно должно приниматься всегда, после всякого удара.

е) При обучении людей шеренгами люди должны быть достаточно удалены друг от друга, чтобы избежать случайностей при нанесении ударов. Если нанесение удара сопровождается движением вперед, то шеренги для возвращения (передвижения) на свои места передвигаются, приняв положение винтовки „к бою". Если же нанесение удара производится в чучело, люди должны всегда продолжать движение и пройти мимо чучела своей правой стороной.

ж) Цель, в которую надо нанести удар, должна быть ясно обозначена на чучеле.

Мы полагаем, что приведенный в этой главе способ обучения посредством условных знаков (рекомендуемый американским уставом), следует признать заслуживающим внимания, особенно в начале обучения и тогда, когда обучающему нет возможности пользоваться тренировочной палкой или деревянной (учебной) винтовкой (отсутствуют). Что касается обучения с выставлением правой ноги вперед (не меняя боевой стойки), то таковое также может иметь практический смысл—подготовки к нанесению ударов во время движения (на ходу). Обучение же боевой стойке на другую руку скорее может быть признано гимнастическим упражнением.

ГЛАВА III.

ОБУЧЕНИЕ ПРИЕМАМ ШТЫКОВОГО БОЯ.

„Опыт войны показал, что многие бойцы были убиты или ранены только вследствие неумения соответствующим образом использовать свое оружие, особенно штык".

(Французский устав).

10. Поражаемые части тела человека.

Во время нанесения противнику удара острие штыка должно направляться в его горло и причинить противнику смертельную рану. Другими легко поражаемыми и часто подставляемыми под удар частями тела могут быть—лицо, грудь, нижняя часть живота, бедра и, если противник повернется спиной, область почек. Если горло окажется защищенным, то подмышки (в которые можно поразить „ударом вверх") являются весьма выгодным местом для нанесения удара, как имеющие возле много кровеносных сосудов и первный центр.

Проникновение штыка на 10—15 *см* вполне достаточно, чтобы сделать противника неспособным к бою, и дает возможность быстро выдернуть штык.

Если же штык проникает слишком глубоко, его часто бывает невозможно выдернуть. В этом случае надо произвести выстрел, чтобы преодолеть препятствие или сопротивление.

Нельзя не согласиться с тем, что все сказанное выше вполне справедливо и должно быть учтено нами. Что ка-

сается нашего требования засаживать штык до штыковой трубки, то это, пожалуй, может быть признано теперь напищим. Сила удара, которая была бы достаточной для нанесения смертельного ранения, как мы увидим ниже, в иностранных армиях достигается тем, что чучела, на которых практикуются в нанесении ударов (уколов), набиваются молодыми прутьями. Такая набивка чучел дает чучелу плотность, приблизительно равную плотности человеческого тела.

II. Боевая стойка.

(См. рис. 1 и 2).

а) Боевая стойка принимается по команде „к бою готовься" или по соответствующему знаку обучающего.

Рис. 1. Боевая стойка с левой ноги. На штык надеты ножны.

В боевой стойке острие штыка направляется в основание горла противника, винтовка держится обеими руками крепко, но не жестко и без принуждения (естественно). Левая рука, слегка согнутая

ладонью к винтовке, держит ее, как наиболее удобно, против правого глаза, правая рука (ладонью влево) охватывает шейку приклада, при чем приклад прижат к телу. Ноги расставлены, как будто человек делает нормальный шаг и встречает сопротивление; левая нога—ведущая (выставлена вперед), оба колена слегка согнуты, при чем ведущее колено (впереди стоящей ноги) согнуто более; ступни расставлены

Рис. 2. Боевая стойка с правой ноги.

в стороны на несколько дюймов и полностью стоят на земле, пальцы ног (носки) направлены так, как человек обычно ходит. Тяжесть тела распределяется на обе ноги.

Положение „боевая стойка" ни в коем случае не должно быть принужденным и напряженным, оно должно таить в себе наступление, бдительность и готовность броситься вперед в немедленную атаку.

б) Общие ошибки.

1) Тело отклонено назад.

2) Левая рука слишком вытянута или слишком согнута.

3) Правая рука держится низко или далеко назад.

4) Винтовка держится слишком жестко, что мешает свободе движений.

Описанная боевая стойка отличается от таковой же, принятой у нас. Какой из них следует отдать предпочтение, необходимо еще проверить на практике. Но, с другой стороны, если принять во внимание, что англичане и американцы соединяют штыковой бой с рукопашным боем, необходимо признать их „боевую стойку" вполне отвечающей готовности для любого из этих видов боя.

12. Короткая боевая стойка.

Левой слегка согнутой рукой винтовка держится несколько ближе к штыку, правой—за шейку приклада, при чем приклад относится немного назад, к правому бедру. Острие штыка направлено в горло противника. Положение тела и ступней как при „боевой стойке".

По французскому наставлению „короткая боевая стойка" может приниматься как кому удобнее:

а) оттягиванием обеих рук с винтовкой назад или

б) перехватом обеих рук вперед.

Французы считают, что положение рук при этой стойке зависит от обстоятельств боя и степени стесненности пространства, на котором приходится действовать.

„Короткая боевая стойка" у нас совершенно не применялась, но она является совершенно необходимой при бое противников на близком расстоянии и в тесных местах, напр., в окопах. Смысл ее заключается в том, чтобы и при этих обстоятельствах дать свободу действия (работы) штыком.

13. Отдых.

(См. рис. 3).

Чтобы принять положение для отдыха после „боевой стойки", надо опустить быстро винтовку и поставить приклад у правой ступни, правая рука

держит винтовку ниже верхнего ложевого кольца. Ноги остаются как и в положении „боевой стойки".

Мы считаем, что едва ли в этом положении можно достаточно отдохнуть. Наше положение для отдыха, в котором винтовка опускается на вытянутые руки вниз и ноги выпрямляются, является более целесообразной.

14. Положение винтовки вверх („к бою").

(См. рис. 4).

а) В положении „боевой стойки", не изменяя положения рук, взять винтовку по диагонали вдоль

Рис. 3. Отдых („стоять—свободно").

Рис. 4. Положение винтовки вверх („к бою").

груди так, чтобы кисть левой руки пришлась на уровне левого плеча и впереди него.

б) Держание винтовки вверх, говорят американцы применяется только тогда, когда действительно

приготовляются атаковать. В прочих случаях винтовка носится на плечо.

Англичане же советуют это положение применять при тесных строях и при преодолении препятствий. В последнем случае разрешается правую руку отпускать и винтовку держать только в одной левой руке.

15. Окопные прыжки.

а) Прыжок в окоп. При прыжке в окоп винтовка держится обеими руками штыком вниз и влево чтобы штык мог войти в землю на 1—2 дюйма, когда боец попадет в окоп. Штык должен быть возможно прижат, чтобы не ранить человека с левой стороны.

Надо полагать, что прыгание в окоп таким способом, повидимому, должно обезопасить от неожиданных действий противника, могущего оказаться в окопе.

б) Прыжок из окопа. При подготовке к атаке из окопа боец подпалзывает к самому бруствору, держа винтовку в той или другой руке штыком вверх, другой же рукой схватывается за край окопа (бруствера). В момент выпрыгивания из окопа винтовка поднимается кверху и над бруствером, и боец при помощи руки, держащейся за край окопа, выскакивает. Во время переползания в окопе не должно быть видно ни головы, ни руки, ни штыка.

в) Прыжок через окоп при атаке. Прыжок через окоп или другие препятствия производится обычно с резким выбрасыванием винтовки вперед и вверх из положения „держание винтовки вверх". После прыжка принимается прежнее положение винтовки. Этот прыжок также практикуется, держа винтовку только левой рукой, оставив правую свободной. Люди также должны тренироваться произ-

водить прыжки, держа винтовку в положении „боевой стойки“ и после прыжка быстро поднимая ее кверху. Ставши на землю, принимается положение, наиболее удобное для удара.

16. Длинный удар.

(См. рис. 5).

а) Описание движения. Держа винтовку насколько возможно крепко, с силой выбросить ее из положения „боевая стойка“ на полную вытянутую

Рис. 5. Длинный удар.

левую руку, подавши весь корпус вперед, приклад направить с внутренней стороны вдоль передней части правой руки и прижать руку к нему. При производстве удара локоть правой руки опускается вниз, а приклад остается между передней частью правой руки и корпусом.

Ведущее колено должно быть достаточно согнуто, пятка „задней“ ноги поднята, все тело сильно наклонено вперед. Сила удара основывается на правой руке, плечах, спине, ногах и весе тела. Ло-

вая же рука имеет значение, как направляющая острие штыка.

После того, как человек изучит детали производства удара, последний должен всегда производиться с движением вперед. Глаза должны быть направлены на предмет, по которому производится удар. Если удар производится не прямо перед собой, а в сторону, ведущая нога должна быть продвинута в направлении удара.

В английском уставе говорится, что для этой цели в новое направление должна ставится „задняя" нога (делая поворот на впереди стоящей ноге, так же, как и у нас). Конечно, перемена направления для удара может делаться и так, но для получения большей внезапности удара выгоднее ставить в новое направление ведущую ногу (одновременно с выпадом ею вперед).

Длинный удар по противнику производится с расстояния 1,5 метров от глаз атакующего. Весьма важно уметь определять это расстояние.

Что касается собственно „длинного удара", как такового, то это есть удар, аналогичный нашему удару (уколу) с выпадом. Он у них делается обыкновенно с ведущей (впереди стоящей) ноги. Но, как мы видели выше и увидим еще, американцы и англичане требуют умения действовать с любой ноги и с любой руки. Это требование выдвигается необходимостью умения наносить следующие один за другим удары во время безостановочного движения вперед, что, конечно, является вполне целесообразным.

Вопрос о том, не правильное ли будет во время выпада посылать винтовку вдоль ладони левой руки, как это делается у нас, должен быть разрешен отрицательно, и по следующей причине. В действительном бою, когда каждый боец будет, несомненно, возбужден, нельзя рассчитывать на точность и чистоту выполнения этого приема; при малейшей ошибке винтовка может быть легко вышиблена из рук, а самое главное, что при таком выполнении „длинного удара" боец не будет немедленно готов для производства выдергивания штыка так, как этого, вполне справедливо, требуют англичане и американцы.

Лучше не иметь шансов быть обезоруженным и всегда быть готовым для дальнейших действий, чем иметь только иногда возможность наносить удары с более длинного расстояния, но с большим риском для себя.

б) Общие ошибки.

1) Оттягивание винтовки назад перед совершением удара.

2) Держание локтя и приклада на высоте или против правого плеча.

3) Направление глаз не на цель удара.

4) Ведущее колено недостаточно согнуто.

5) Корпус недостаточно наклонен вперед.

6) Удар вперед направляется не по прямой линии.

7) Приклад не прижат к внутренней стороне правой руки.

8) Удар производится только руками, а не силою всего тела.

17. Выдергивание штыка после длинного удара.

(См. рис. 6).

а) Описание выдергивания штыка. Чтобы вытянуть штык после произведенного длинного удара, необходимо левой рукой схватить винтовку у штыковой трубки и с силой выдернуть винтовку назад в том же направлении, в каком был произведен удар штыком, пока правая рука не зайдет за бедро; правая рука должна попрежнему крепко держаться за шейку приклада. При выдергивании тяжесть тела передается назад посредством выпрямления ведущей ноги и выпрямления корпуса в пояснице. Для большего упора, а также, если это является необходимым для дальнейшего наступления (движения вперед), задняя нога подвигается быстро вперед,

как только левая рука хватает винтовку у шейки трубки штыка.

После выдергивания штыка немедленно принимается „боевая стойка". Точно так же и после всякого удара прежде чем принять боевую стойку, должно быть сделано „выдергивание штыка". В бою быстрое выдергивание штыка необходимо, чтобы быть готовым встретить другого противника и чтобы обеспечить себя в том, чтобы пораженный ударом противник во время падения не вырвал винтовки из рук бойца.

Рис. 6. Выдергивание штыка после длинного удара. Последний момент.

б) Общие ошибки.

1) Выдергивание производится с недостаточной силой.

2) Штык выдергивается не в том направлении, в котором сделан удар.

Обучение выдергиванию штыка является безусловно необходимым. Без практики в этом приеме можно рисковать в настоящем бою попасть в самое неприятное положение.

18. Указание точек (места) укола.

При обучении „длинному удару" всегда нужно указывать место укола, пользуясь для этого условными знаками или командой (последнее является менее желательным), напр.: „в горло" (длинная пауза), „коли" (пауза), „выдерни". По достижении некоторого успеха, пауза между „коли" и „выдерни" должна сокращаться, пока люди не научатся принимать положение „боевая стойка" немедленно после нанесения удара и выдергивания штыка. При обучении нанесению ударов в два или более места на теле, даются соответствующие знаки или команда, напр.: „прежде в горло, затем в правое бедро — коли" и т. д.

Команды, о которых мы упомянули в этом пункте, взяты из английского устава и указаны, как примеры, для начального обучения, пока не усвоены условные знаки. В будущем же нужно уметь применять только условные знаки, различно их комбинируя.

19. Длинный удар по подвижной цели.

Обучающиеся, попарно, под наблюдением инструктора, должны практиковаться в нанесении ударов в различных направлениях и без команд:

а) по руке своего противника, которая помещается на различных местах его тела;

б) по кольцу, укрепленному на конце тренировочной палки.

По нашему мнению, применение при обучении штыковому бою условных знаков и, особенно, палки с кольцом является вполне целесообразным. Помимо того, что эти упражнения тренируют глаз, они в значительной степени придают интерес и разнообразие занятиям.

20. Длинный удар по кружку на чучеле.

(См. рис. 7).

а) Люди должны обучаться наносить удар в круг, нарисованный на чучеле, сначала стоя на месте в расстоянии около 1,5 метров от чучела (т.-е. на предельной дистанции для штыкового удара), а затем уже с движением, предварительно сделавши

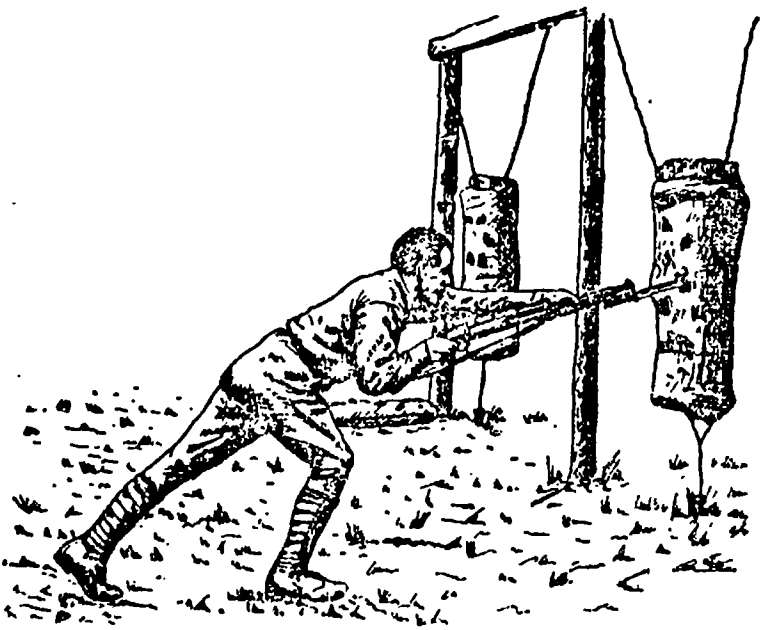

Рис. 7. Длинный удар в подвешенное чучело.

3 или более шага. Позднее, по мере выучки людей, дистанция и быстрота нанесения удара увеличиваются. Движения должны совершаться естественным шагом и должны практиковаться при нанесении удара с той или другой ноги.

Тотчас по нанесении удара штык должен быть выдернут, после чего должно быть принято поло-

жение для встречи противника в стороне или за чучелом.

Если при этом винтовка будет держаться не крепко, возможно повредить свою руку. При держании винтовки правой рукой за шейку приклада необходимо беречь указательный палец от повре-

Рис. 8. Выдергивание штыка после длинного удара в лежачее чучело.

ждения его спусковой скобой (у нас: магазинной коробкой).

б) Для избежания несчастных случаев люди при совместных занятиях должны стоять друг от друга, по меньшей мере, на расстоянии 1,5 метров.

д) Основные правила при нанесении удара штыком должны соблюдаться и во время практических занятий на чучелах, подвешенных на особых стойках в различных положениях в окопах.

Если после длинного удара противник упадет на землю или если удар делается по лежащему противнику (чучелу), то при выдергивании штыка прежде надо наступить на его тело возле самого штыка (см. рис. 8).

Не следует приступать к практическим занятиям по штыковой атаке чучел прежде, чем люди хорошо не будут обучены и в совершенстве не усвоят предыдущего.

21. Короткий удар.

(См. рис. 9).

а) Из „боевой стойки" принять положение „короткой боевой стойки" путем быстрого переноса

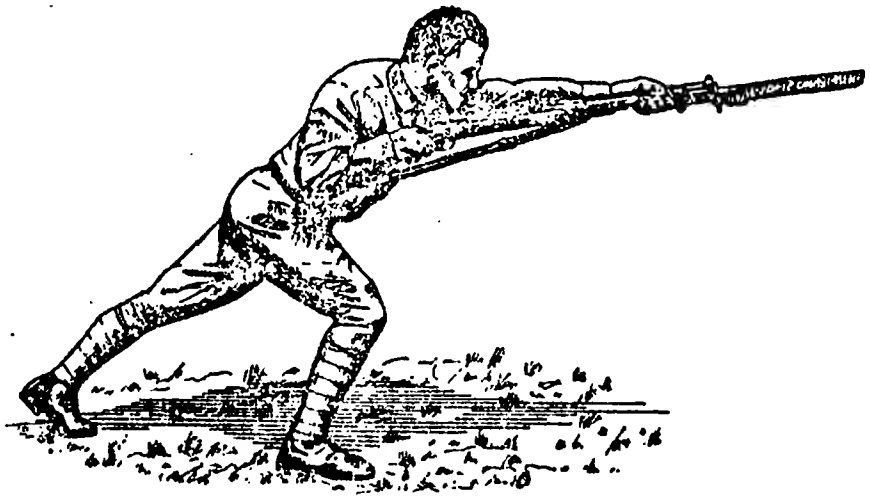

Рис. 9. Короткий удар.

левой руки к дулу и оттягивания винтовки назад, пока правая рука (держащая за шейку приклада) не окажется у правого бедра. Сейчас же после этого поднять или опустить приклад в зависимости от того, вверх или вниз надо сделать удар; затем

сделать сильный удар на полную вытянутую левую руку, как и при длинном ударе.

Короткий удар, если он делается непосредственно после длинного удара, производится из положения выдергивания штыка после длинного удара.

б) Короткий удар применяется с расстояния около одного метра, и в близком бою это—обычный удар, употребляемый вслед за выдергиванием штыка после длинного удара.

22. Выдергивание штыка после короткого удара.

Выдергивание штыка после короткого удара производится двумя способами:

а) тем же самым способом, как и после длинного удара;

Рис. 10. Выдергивание штыка после короткого удара. Второй способ.

б) если необходимо выдернуть штык с силой или за коротким ударом должен следовать непосредственно удар вверх, правая рука подвигается к левой, как только сделан короткий удар (см. рис. 10).

23. Короткий удар по подвижной цели или в чучело.

Основные правила, указанные для нанесения длинного удара по подвижной цели или в чучело, должны соблюдаться и при коротком ударе настолько, насколько они здесь применимы. Короткому удару необходимо обучать в соединении с длинным ударом: нарисовавши два кружка на чучеле, надо обучать проколоть сначала один из них длинным ударом, а потом другой—коротким ударом. Это также должно практиковаться для нанесения длинного удара с движением вперед по лежачему чучелу и, после немедленно следующего за ним выдергиванием штыка, для нанесения короткого удара по соседнему подвижному чучелу. В этом случае после нанесения „длинного удара" в лежащее чучело следует сначала приставить „заднюю" ногу на шаг вперед и левую руку передвинуть вперед для выдергивания, затем произвести выдергивание штыка и только после этого давать короткий удар.

Все, что сказано в отношении короткого удара, не может нами игнорироваться. Безусловно, такой удар целесообразен и облегчает нанесение уколов штыком на самых близких расстояниях от противника. В окопах же без этого удара едва ли можно и обойтись.

24. Удар вверх.

(См. рис. 11 и 12).

а) **Описание движения.** Немедленно за выдергиванием штыка после короткого удара взять винтовку, прижимая ее к телу, почти в вертикальное положение и держать снаружи вдоль правой ноги, прикладом возле правой ступни. В этом положении, сделавши несколько шагов (если необходимо), со-

гнуть колени и с полной силой всего тела произвести удар штыком вверх в горло или другую часть тела противника. Удар производится, главным образом, посредством выпрямления ног и туловища и только отчасти рук.

После нанесения удара боец немедленно должен принять положение для короткого удара или удара

Рис. 11. „Удар вверх" (в горло). Исходное и конечное положения.

вверх, т.-е. держать штык между собой и противником.

Англичане к этому добавляют, что этот удар может производиться и из положения „боевой стойки"; для этого правая рука тогда переносится вверх, к левой. Удар этот с большим успехом может применяться и во время схватки, когда противник „обнимет".

б) Общие ошибки. При исполнении „удара вверх" надо избегать:

1) оттягивать винтовку назад и держать ее недостаточно отвесно;

2) слишком низко держать винтовку правой рукой;

3) весь удар производить только руками, а не всем телом;

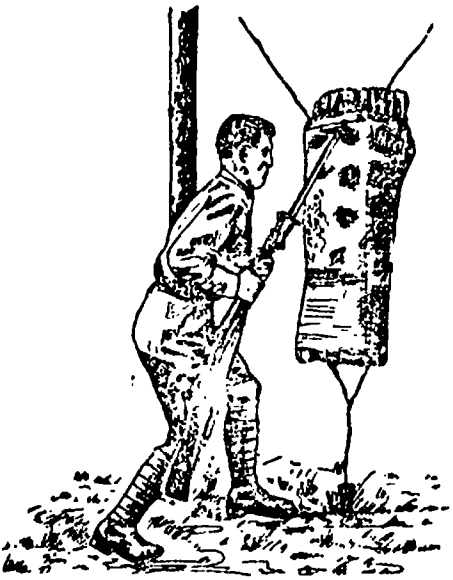

Рис. 12. „Удар вверх“ (в горло) в подвешенное чучело.

4) не прижимать винтовку к ноге;

5) удар наносить слишком высоко и недостаточно сильно.

25. Парирование удара вправо и влево.

а) Парирование вправо. (См. рис. 13 и 14).

Из положения „боевая стойка“ с силой, вытягивая левую руку (не сгибая кисти руки и не поворачивая винтовку в руке), выбросить винтовку вперед и вправо настолько, чтобы отбить оружие противника. В то же самое время, продвинувшись вперед, нанести удар штыком в какую-либо выда-

ющуюся поражаемую часть тела противника, выдернуть штык и принять положение „боевая стойка".

Если парирование удара вправо сделано надлежащим образом, то немедленно последующим ударом легко убить противника. В действительности противник обычно сам полезет на штык.

Рис. 13. Парирование вправо.

Рис. 14. Парирование вправо-вниз.

б) Парирование влево. (См. рис. 15 и 16).

Из положения „боевая стойка" выбросить винтовку вперед и влево настолько, чтобы отбить оружие противника. При парировании влево штык обычно уходит с линии тела противника, но ему можно быстро опять придать прежнее положение, так как он ближе к этой линии, чем штык противника.

За парированием влево должен следовать немедленно удар штыком или удар прикладом по ребру или по челюсти (см. рис. 20 и 21).

В последнем случае, добавляют англичане, последним ударом противник может быть сбит с ног и упадет на землю. Тогда следует нанести удар штыком в одну из выдающихся и поражаемых частей тела, после чего немедленно выдернуть штык и принять положение „боевой стойки" с прежним угрожающим видом.

Рис. 15. Парирование влево.

Рис 16. Парирование влево-вниз.

Во время парирования, глазами надо смотреть на оружие противника, которое должно быть отбито, а отбивши удар—устремить глаза на ту часть тела противника, куда должен быть нанесен удар.

В практике обучения парированию необходимо особенно напирать на выбрасывание винтовки вперед и наклонение корпуса в направлении удара. Чтобы отбить удар штыка противника, необходимо

очень незначительное отведение своей винтовки в сторону. Этого вполне достаточно.

Людей надо приучать смотреть на парирование как на часть наступательного движения, и соответствующим образом требовать исполнять его.

Англичане поясняют это, говоря, что нужно смотреть на парирование как на часть (первые движения) нанесения удара штыком или прикладом. В этом отношении и у нас с ними никаких расхождений нет. Предлагаемую же комбинацию ударов после парирования влево следует признать вполне реальной. Точно так же и наклонение корпуса при парировании имеет, повидимому, тот смысл, чтобы усилить отклонение винтовки противника в сторону и, тем самым, в значительной степени облегчить себе сближение с противником для „ближнего боя" (в котором американец и надеется уже наверное победить).

б) Общие ошибки. При исполнении парирования могут быть следующие ошибки:

1) махание штыком без выбрасывания его вперед;

2) устремление глаз не на оружие противника;

3) исполнение парирования только руками, без участия веса, силы и движения тела;

4) недостаток силы при парировании.

26. Обучение парированию с тренировочной палкой.

(См. рис. 17 и 18).

а) Обучающиеся должны практиковаться попарно. Один наносит удар концом тренировочной палки с подушкой, другой отбивает этот удар. Боевая стойка должна приниматься после отбития каждого удара. Сначала отбивы производятся медленно, а потом все быстрее и быстрее.

Когда обучающиеся усвоят эти виды парирования, им должна быть дана практика в парировании ударов, направляемых противником в ноги.

Оружие противника должно отбиваться вниз и в сторону—вправо и влево. Впоследствии боец пост-

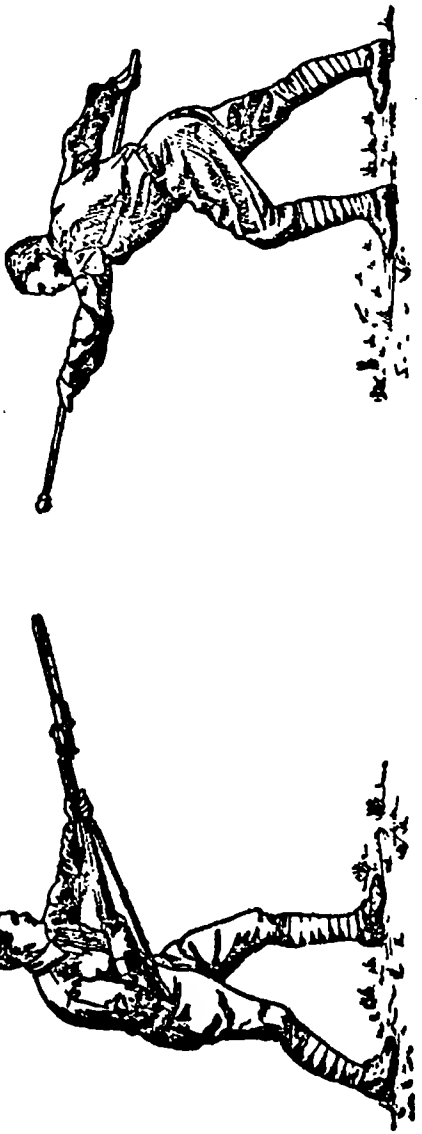

Рис. 17. Парирование тренировочной палки. Первый момент: обучающий с палкой и боец с винтовкой в выжидательном положении.

пает так, как будто парирует настоящий удар противника, т.-е. отбивает, делает удар, производит выдергивание штыка и затем принимает положение

„боевая стойка". Сначала эти упражнения должны вестись сравнительно медленно. Затем, когда уже будут некоторые успехи, необходимо увеличить скорость и силу выполнения их. Необходимо смотреть за тем, чтобы обучающийся, наносящий удар тренировочной палкой, не наносил бы его в бойца, вооруженного винтовкой. Если тренировочной палкой делаются круговые движения, боец с винтовкой должен будет исполнять такое же круговое парирование.

б) Людей также необходимо обучать парировать удары, наносимые в них тренировочной палкой:

1) когда один находится в окопе, другой на бруствере;

2) когда один находится на бруствере, другой в окопе;

3) когда оба противника сражаются в рукопашную в глубоком окопе.

в) При обучении парированию одновременно с колкой чучел, может быть использована, кроме специальных чучел (см. главу VI), и тренировочная палка, прикрепляемая к чучелам и изображающая как бы оружие противника в положении боевой стойки. Тренировочная палка проходит через небольшое кольцо, привязанное к той или другой стороне чучела, и свободно держится на месте человеком, стоящим позади чучела. Человек с винтовкой, подходя к чучелу, отбивает тренировочную палку и наносит длинный удар в чучело.

27. Защита.

Также необходимо практиковаться в защите штыком или винтовкой от ударов противника: в положениях — „боевая стойка", „короткая боевая стойка" и в положении для „удара вверх".

Рис. 18. Парирование тренировочной палки. Второй момент: обучающий атакует, нанося длинный удар, боец—парирует (отбивает) палку вправо с одновременным движением правой (сзади стоящей) ноги вперед, чтобы, сблизившись, нанести противнику сейчас же ответный удар.

28. Другие способы нанесения поражения противнику.

Необходимо внушить всем, что если удар штыком и не удался или был отбит или же штык

Рис. 19. Вертикальный удар прикладом № 1 (между ног).

сломался, атакующий все же может использовать свое преимущество атакующего и нанести поражение своему противнику.

В индивидуальном бою в открытом поле можно нанести горизонтальный удар прикладом по лицу противника или по другому открытому месту на его теле. Этот способ, однако, неприменим в окопном бою или при атаке. В окопном бою не позволит выполнить его теснота, а при атаке предпочтительнее нанести по атакующему горизонтальный удар штыком слева. В этих случаях может с успехом быть применен и вертикальный удар прикладом. Во многих случаях удар ногой по коленной чашке или между ног поможет удару прикладом. Удар прикладом или ногой или подножка могут только на время обезвредить противника, и надо ясно понять, что не следует применять удары прикладом

Рис. 20. Вертикальный удар прикладом № 1 (в солнечное сплетение).

тогда, когда можно использовать для удара штык. Нужно также твердо запомнить, что окончательное поражение противнику может быть нанесено чаще всего только штыком, который поэтому и следует применять при первой к тому возможности.

Указания на подобные приемы боя в настоящее время мы встречаем в уставах почти всех иностранных армий. Признавая их полную целесообразность, мы, конечно, не можем пройти мимо этого факта спокойно и должны изучить их не хуже, чем знают их в иностранных армиях.

29. Окопный или вертикальный удар прикладом.

а) Удар прикладом № 1 (см. рис. 19 и 20).

Ударить противника прикладом между ног, под сердце (в солнечное сплетение), по руке или по другому открытому месту на теле его, подвигаясь вперед „задней" ногой.

б) Удар прикладом № 2. Если же противник отпрыгнет назад, вследствие чего первый удар прикладом придется впустую, то винтовка останется в горизонтальном положении у левого плеча, прикладом вперед. Тогда атакующий должен сделать прыжок вперед и ударить прикладом по лицу противника.

в) Режущий удар. Если противник все же уходит дальше, атакующий должен настигнуть его и ударить штыком вниз по голове или по шее, если на голове будет одет стальной шлем. В случае неудачного удара атакующий должен принять боевую стойку.

г) Удар прикладом № 3. Если штыковой удар отбит или штык отброшен вниз, приклад может быть с пользой применен для нанесения удара по голове противника сверху вниз, двигаясь вперед „задней" ногой. Когда противник каким-либо способом уклонится от этого удара, ему может быть нанесен режущий удар. Затем атакующий должен принять положение „боевой стойки".

30. Горизонтальный удар прикладом, или удар в открытом месте.

а) Удар прикладом № 1 (см. рис. 21). Подвигаясь вперед „задней" ногой, нанести противнику острым углом приклада удар по лицу.

б) Удар прикладом № 2. Этот удар прикладом может быть нанесен по лицу противника так же, как описано выше, см. вертикальный удар № 2.

в) Режущий удар. Если противник отпрыгнет назад так, что первый удар придется впустую, то винтовка останется в горизонтальном положении над левым плечом, прикладом вперед. Наступающий должен сделать шаг вперед (выпад) „задней" но-

гой и ударить штыком по голове или шее противника. Если же противник уходит дальше, атакующий должен принять „боевую стойку".

31. Другие фазы боя.

Удар прикладом может быть применен только в некоторых положениях и при некоторых обстоя-

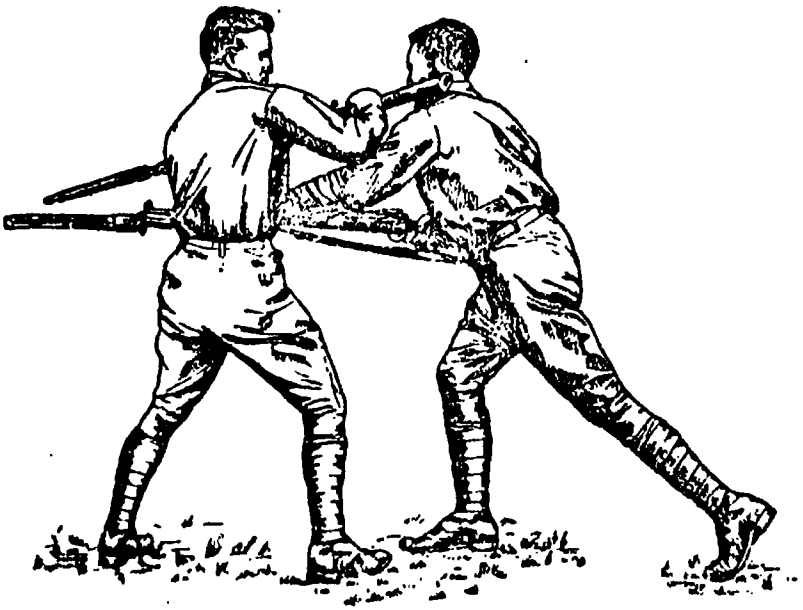

Рис. 21. Горизонтальный удар прикладом № 1.

тельствах, но если люди при этих условиях приобрели полный контроль над своим оружием и над своими действиями, они могут приспособиться и к различным другим фазам боя. Например: когда человек схвачен противником так, что нет возможности ни штыка, ни приклада применить, удар коленом между ног или удар каблуком по подъему ноги может сразу обезвредить противника и заставить выпустить из своих рук захваченного.

32. Приемы рукопашного боя против чучела.

Когда обучающимся показаны приемы пользования ударами ногой, приклада и колена, они должны практиковаться в этом на чучелах, соединяя эти удары с ударами штыком и „ударом вверх", так, например: двигаясь вперед, ударить каблуком по лежачему чучелу; произвести удар штыком по висячему чучелу, ударить коленом или прикладом по другому стоящему или лежащему на земле чучелу и т. д. Чтобы избежать порчи чучел при практике ударов прикладом, надо применять здесь легкие чучела (см. рис. 43 и 44).

33. Бой безоружного против вооруженного штыком. [1]

Цель приводимых ниже приемов научить, как безоружному бойцу, вступив в бой с вооруженным штыком противником, все же одержать над ним верх.

Быстрота и точность — главные условия для действительности атаки или обороны. Штык недействителен на очень близком расстоянии, и первой задачей в этом бою должно быть — стать вне удара штыка и сбоку его.

Защитить себя от ударов штыка следует вытягиванием рук к винтовке противника. Когда противник производит удар штыком, необходимо:

а) став с внутренней стороны винтовки противника (по своей руке слева), отбить его штык

[1] Многие из приводимых ниже приемов нами значительно уточнены и более систематизированы. *Примечание составителя.*

левой ладонью вправо и в то же самое время повернуться вправо (см. рис. 22);

б) схватить винтовку правой рукой возле левой руки противника, а своей левой рукой за винтовку возле правой руки противника (рис. 23, см. правую фигуру);

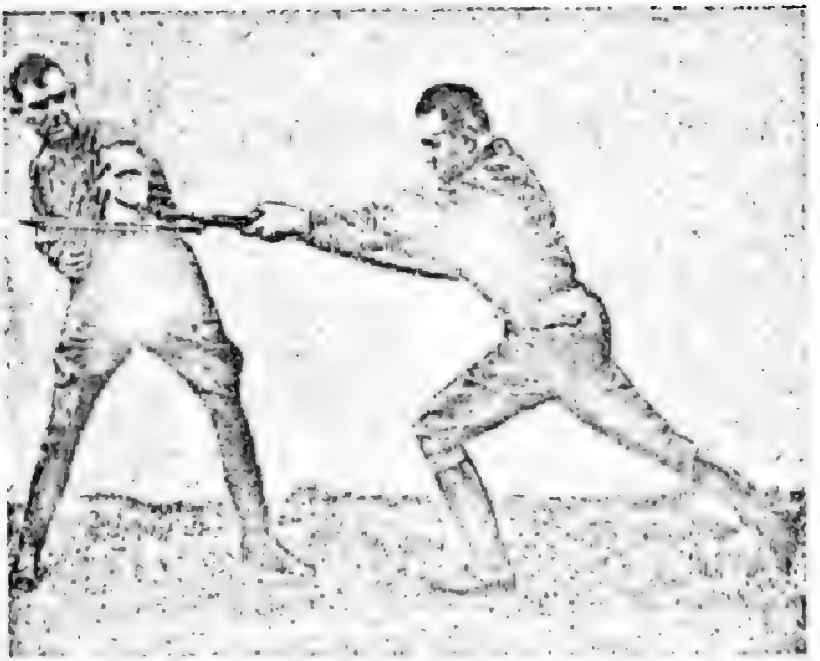

Рис. 22. Отбитие штыкового удара противника ладонью левой руки вправо.

в) затем применить один из следующих приемов:

1) Подножка вправо. Схватить своей левой рукой под и вокруг левой руки противника, почти у самого плеча, и одновременно подойти и поставить левую ногу с наружной стороны и позади левой ноги противника (см. рис. 24, левую фигуру).

Быстро повернуться вправо и, прижимая винтовку к телу противника своей правой рукой (тяня на себя), бросить противника на землю через свою левую ногу и овладеть его винтовкой (рис. 25, см. стоящую фигуру).

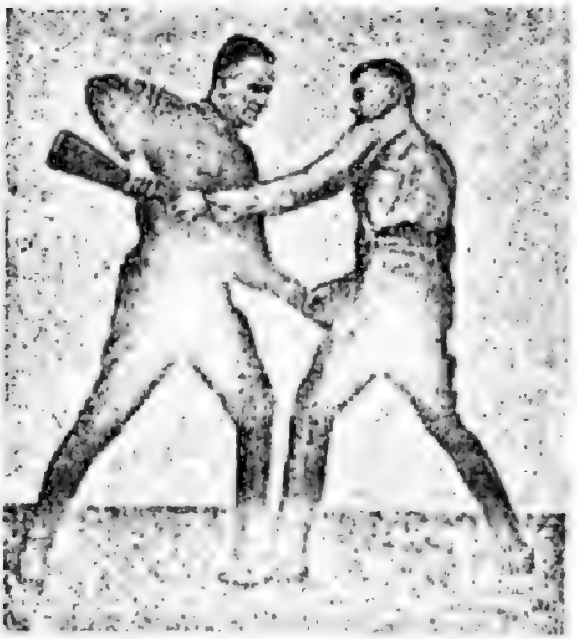

Рис. 23. Захват винтовки противника, как исходное положение для дальнейшей борьбы с ним.

2) Подножка влево. Во время борьбы за овладение винтовкой надавить на нее вниз правой рукой, а левой поднять ее кверху. Быстро пропустить свою левую руку под винтовку и схватить ею выше локтя правой руки противника (рис. 26, см. правую фигуру).

Толкнуть винтовку своей правой рукой влево кверху и в то же самое время поставить правую

ногу снаружи правой ноги противника (рис. 27, см. ближнюю фигуру).

Повернувшись на левой ноге, бросить противника через правую ногу на землю и овладеть винтовкой (рис. 28, см. стоящую фигуру).

3) **Захват правой рукой и удар.** Во время борьбы за овладение винтовкой (рис. 23, см. правую фи-

Рис. 24. Подножка вправо. Первый прием.

гуру) пропустить правую руку под ствол винтовки и схватить ею (сверху) запястье левой руки противника, после чего сейчас же резко дернуть захваченную руку противника вниз, а своей левой рукой (повернув ее ладонью кверху, пальцами вперед) ударить по винтовке снизу. Обезопасив этим приемом себя от опасности (винтовка будет выбита из рук противника), немедленно прибли-

зиться и нанести правым кулаком удар в скулу противника, а ногой между его ног.

4) Захват правой рукой и нажим ею. Если предыдущий прием окажется недействительным (не удастся), следует, быстро приблизясь к противнику, перенести свою правую руку под винтовку противника и схватить ею запястье его правой руки

Рис. 25. Подножка вправо. Второй прием.

а свою левую руку перенести на приклад винтовки противника. Нажимая своей правой рукой на его запястье книзу, а своей левой рукой тяня приклад на себя, овладеть винтовкой противника. Не забыть попутно дать в одно из открытых мест противника соответствующий случаю удар ногой.

Кроме этих способов рукопашного боя, могут с успехом быть применены еще следующие приемы:

5) **Захват правой рукой и выкручивание.** Став с наружной стороны винтовки противника (справа), отбить его штыковой удар своей правой рукой. Подойти и с силой схватить запястье левой руки противника своей правой рукой сверху, а левой рукой схватить винтовку снизу, как раз ниже штыка, и с силой повернуть ее вверх и вправо;

Рис. 26. Подножка влево.
Конец первого приема.

в то же самое время подойти и ударить ногой или левым коленом в нижнюю часть тела противника.

6) **Рывок за рукав.** Став с внутренней стороны винтовки противника (слева), отбить штыковой удар его своей правой рукой и, сделавши шаг вперед, схватить винтовку и левую кисть противника своей левой рукой (снизу), после чего схватить своей

правой рукой противника за левый рукав (около локтя) и, нажимая на большой палец левой кисти противника, дернуть его локоть на себя и через винтовку. Образуется рычаг, и винтовка от боли выпускается.

Рис. 27. Подножка вдево.
Второй прием.

7) Удар по локтю. Если предыдущий прием не удастся, то, схватив своей правой рукой (ладонью книзу) винтовку противника ниже хвата его левой руки и выждав удобный момент, внезапно ударить правой рукой по локтю противника.

При проверке этого приема мы нашли, что до удара по локтю противника винтовка его должна быть прижатой к своему правому боку, а сам удар должен производиться

открытой ладонью своей правой руки по локтю—сзади и в направлении—на себя и на винтовку противника.

8) Удар прикладом по подбородку. Если и предыдущий прием не удался, то винтовка противника может быть схвачена своей правой рукой (но теперь ладонью кверху) выше хвата левой руки против-

Рис. 28. Подножка вдево.
Конец третьего приема.

ника. После чего следует открытою ладонью своей левой руки сильно ударить по винтовке снизу и выбить ее из рук так, чтобы приклад ударил по подбородку противника.

9) Удар ногой и опрокидывание. Став с внутренней стороны винтовки противника (слева), отбить его винтовку своей левой рукой и, приблизившись, ударить ногой между ног противника или

в голень. После этого сейчас же схватить винтовку своей правой рукой снизу, как раз ниже штыка, и резко повернуть ее вверх и влево. Когда приклад винтовки противника пройдет снизу и вправо, мимо нападающего, можно наступить своей правой ногой на подъем выставленной вперед ноги противника и далее, напирая вперед, опрокинуть его и овладеть винтовкой.

10) **Выкручивание левой руки № 1.** После парирования удара штыком левой ладонью вправо (см. рис. 22), вытянув правую руку ладонью вперед (пальцы вверх), быстро схватить левую руку противника за кисть сбоку (в обхват—большим пальцем к себе) и сейчас же, наложив свою левую руку (пальцами вперед, большой палец к себе и снизу) на свою же правую руку, сжать левую руку (кисть) противника и скрутить ее вправо (см. рис. 29).

11) **Выкручивание левой руки № 2.** После такого же парирования, но только правой рукой, сделать шаг вперед и схватить обеими руками кисть левой руки противника (левой рукой под кистью снизу, а правой—сверху). Сильно сжимая кисти, надавить на большой палец левой руки противника и скрутить ее в наружную сторону.

При поверке этого приема мы нашли, что для того, чтобы он удался наверняка, необходимо при схватывании кисти противника одновременно прижимать к своему правому боку и его винтовку.

12) **Срывание противогаза.** Став с внутренней стороны винтовки противника (слева), отбить его винтовку своей левой рукой и, схватив противника своей правой рукой сверху за винтовку (возле его левой руки, прижав его большой палец), ударить противника правой ногой между его ног, одновременно сорвать своей левой рукой противогаз с противника (схватив его снизу за респиратор).

Во всех рукопашных боях с оружием или без него никогда не забывать производить удар ногой или коленом между ног противника всякий раз, как только это место бывает хоть сколько-нибудь открытым.

К этим указаниям англичане еще добавляют, что в каждом рукопашном бою сражающийся без оружия должен при первом случае использовать винтовку противника, чтобы убить его.

Рис. 29. Выкручивание левой руки № 1.

Секрет успеха во всех случаях боя безоружного с вооруженным заключается в быстроте, точности и неожиданности применения соответствующих приемов боя.

В польском уставе и латвийском руководстве „Стрелок в бою" (1924 г.) мы находим, кроме того, требование умения применить в нужном случае и кирко-мотыгу, топорик, лопату и проч.

Описывать эти приемы мы считаем лишним, так как, зная те приемы, которые были приведены выше, не трудно

будет решить на основании здравого смысла, как может быть применен в рукопашной схватке тот или другой инструмент.

Здесь мы считаем необходимым лишь дать совет не упускать в рукопашном бою из виду возможность соответствующего использования и имеющегося вещевого инструмента.

Как можно было усмотреть из всего вышеизложенного, способы рукопашного боя в иностранных армиях разработаны весьма тщательно, но и не представляют каких-либо трудностей для изучения. Каждый прием основан на действии рычага, где точкой опоры является левая (иногда правая) рука противника.

Применяя тот или иной прием, нужно помнить это и быть всегда на чеку. Если почему-либо один прием не удался, следует сейчас же использовать создавшееся положение для применения другого, возможного приема.

Нельзя упускать из виду в необходимых случаях применения и товарищеской помощи. Сам дерись и других не забывай!

Во время штыкового или рукопашного боя не исключен случай, когда один из бойцов упадет на землю. Естественно, что боец, оставшийся на ногах, попытается использовать этот случай для быстрого нанесения упавшему бойцу укола штыком или удара прикладом. В этом случае упавший боец должен с молниеносной быстротой нанести одной из своих ног удар по ноге или между ног противника.

Если последний удар наносился из сидячего положения, лицом к противнику, то противник может быть переброшен через себя путем вытягивания ударяющей ноги кверху и откидывания своего туловища назад (ложась спиной на землю). После чего необходимо быстро вскочить и, воспользовавшись винтовкой (своей или противника), убить противника. Каждый боец, находящийся вблизи, увидя своего товарища упавшим, должен немедленно нанести противнику соответствующий удар и тем самым спасти своего товарища почти от верной гибели.

Нет никакого сомнения в том, что противники эти приемы боя будут применять. А это в свою очередь должно указывать нам на необходимость не только изучения их приемов боя, но и выработки умения противостоять им. Последнее же может быть достигнуто только тогда, когда в программе обучения нашего бойца будет значиться и этот отдел подготовки.

Обучение приемам рукопашного боя имеет, конечно, не только практический смысл—научить, как одолеть более

сильного (вооруженного) противника, но и громадное моральное значение—вселить в каждого бойца уверенность в свои силы, убедить его, что иногда и с голыми руками можно итти на врага и победить его.

34. Обучение нанесению точных и быстрых ударов при помощи тренировочной палки.

а) Люди обучаются по парам по принципу „учитель и ученик", обучающийся боец с винтовкой в положении боевой стойки, обучающий — с тренировочной палкой. Когда обучающий положит на землю кольцо или подушку тренировочной палки возле обучающегося бойца, последний принимает боевую стойку и угрожает обучающему штыком, пока он на таком расстоянии, что можно атаковать. Затем обучающий подставляет кольцо или подушку тренировочной палки в различных положениях.

1) Если подставлено кольцо, обучающийся боец наносит в него удар штыком (см. рис. 30 и 31) или „удар вверх" (см. рис. 32) в зависимости от расстояния между штыком и тренировочной палкой.

Когда кольцо проткнуто штыком, ученик производит выдергивание штыка и принимает боевую стойку. Если же первый удар неудачен, обучающийся боец должен подойти вперед и сделать „короткий удар" штыком или „удар вверх", пока не достигнет успеха.

2) Если обучающий подставит подушку тренировочной палки, обучающийся боец делает по ней удар прикладом № 1.

Если удар не удался, обучающийся боец должен подойти и сделать удар прикладом № 2 и пр., пока не ударит по подушке. Как только сделан удачный удар, обучающийся боец принимает боевую стойку.

Для практики обучающегося бойца во всех этих ударах прикладом, обучающий отдергивает трени-

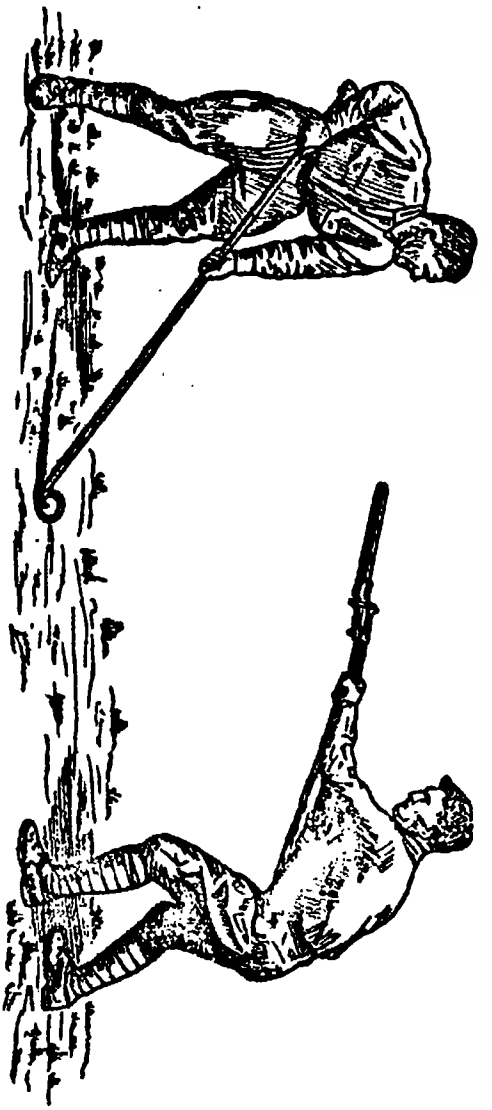

Рис. 30. Атака тренировочной палки с кольцом. Первый момент: обучающий коснулся кольцом земли, обучающийся боец принял „боевую стойку".

ровочную палку как раз перед самым ударом приклада № 1 с тем, чтобы заставить бойца промахнуться, подойти и сделать удар прикладом № 2. Как раз перед ударом прикладом № 2 обучающий

опять отдергивает тренировочную палку, чтобы боец промахнулся, подошел вперед и сделал режущий удар.

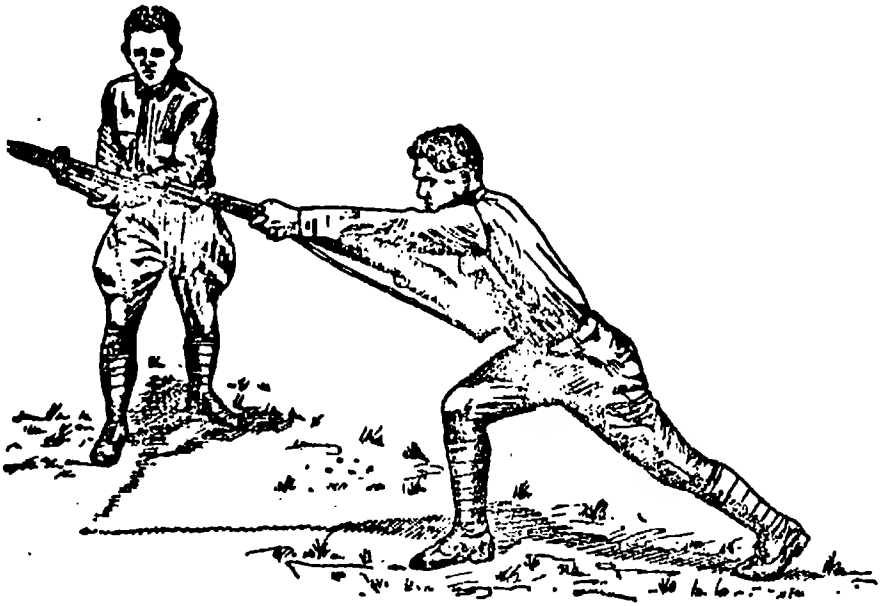

Рис. 31. Атака тренировочной палки с кольцом. Второй момент: обучающий поднял кольцо на высоту пояса, обучающийся боец атаковал его, нанеся длинный удар с выпадом вперед сзади стоящей ноги.

3) Если концом тренировочной палки с подушкой сделан удар в бойца, имеющего винтовку, он парирует этот удар, как указано в статье 26.

б) По команде „делай круг" обучающиеся бойцы, в числе не более 10 человек, становятся в „боевой стойке" в круг, лицом к инструктору, на интервале около 3 шагов. Инструктор подставляет бойцам в различных положениях кольцо или подушку тренировочной палки, а они должны произвести удар по кольцу или подушке согласно п. а

настоящей статьи. Бойцы могут стать в круг также и лицом от инструктора. При прикосновении тренировочной палкой, боец поворачивается кругом и делает удар, как указано выше.

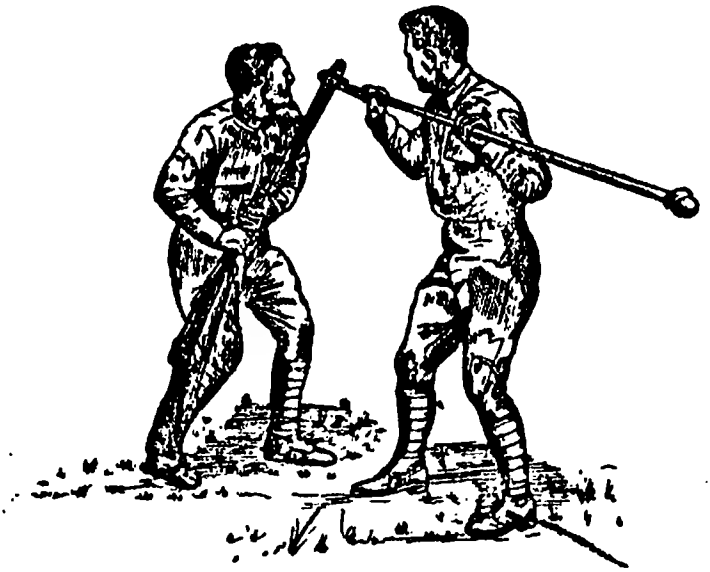

Рис. 32. Атака тренировочной палки с кольцом. Другой момент: обучающий поднял кольцо на высоту шеи, обучающийся боец атаковал его, нанеся „удар вверх".

Обучение при помощи тренировочной палки безусловно заслуживает внимания и создает интерес к занятиям. А там, где будут отсутствовать деревянные винтовки, этот способ явится и единственно возможным.

35. Практика в сильном выдергивании штыка.

Чтобы бойцу внушить необходимость выдергивания штыка с силой после короткого и длинного удара и приучить его делать сильное движение при ударе вверх, необходимо провести следующее упражнение с людьми, обучающимися попарно по прин-

ципу „учитель и ученик". Обучающий без оружия, боец с винтовкой со штыком.

а) По знаку обучающего боец производит длинный удар с движением вперед, обучающий делает шаг назад и свободным взмахом руки отбивает удар, хватает и держит штык, чтобы придать не-

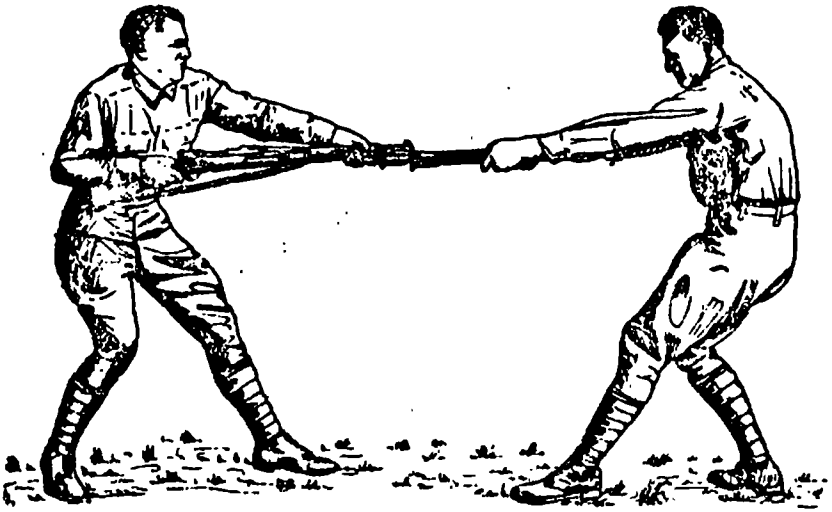

Рис. 33. Выдергивание штыка при сопротивлении со стороны товарища (обучающего).

обходимое сопротивление при выдергивании штыка обучающимся бойцом (см. рис. 33).

б) По второму знаку атака продолжается коротким ударом; отступление и отбитие удара повторяется обучающим. При отбитии удара обучающий быстро отталкивает штык от линии своего тела, немедленно схватывает его обеими руками и тем придает необходимое сопротивление, как указано выше.

Ниже, при описании принадлежностей, мы увидим, что для этой цели может еще применяться и специальное приспособление (доски, зажимающие штык). Кроме того, практика нанесения ударов в чучело, набитое соответствующим

материалом (прутьями), также может способствовать этому. У нас же на выработку умения производить выдергивание с такой силой, как это потребуется в действительности, а также и вообще на выдергивание штыка, не обращалось внимания. Предлагаемые способы вполне достигают своей цели. Думается, что для производства выдергивания штыка из рук обучающегося и на наш штык потребуется одевать ножны. Эти ножны окажутся по лишними и для других целей, напр., для ношения штыка отдельно от винтовки.

В общем все, что было изложено в этой главе, чрезвычайно интересно и должно дать повод подумать нам о подобной же работе у нас. Главным недостатком нашей работы в этой области является отсутствие не только ясно выраженной целевой (практически необходимой для реального боя) установки для многих приемов, но и отсутствие части приемов, которые являются актуально необходимыми как в бою, так и при обучении.

Нашими руководствами преподносились, главным образом, приемы классического фехтования и только вскользь говорилось о штыковом бое, как таковом. Вследствие этого столь важный отдел подготовки бойца у нас весьма хромал, если не сказать большего.

Здесь же мы видим совершенно обратное. Цель каждого приема ясна, каждый прием практически необходим, и обучение им проводится чрезвычайно живо и интересно.

Многие может быть скажут, что иностранцы (главным образом, англичане и американцы) дают, когда выучены отдельные приемы, уже готовые комбинации их применения, что не может, дескать, не вести к механическому заучиванию отдельных фраз боя, без учета действительной обстановки боя. Но на это следует возразить, что это у них является лишь как бы первым законченным концентром обучения. В дальнейшем же мы увидим, как от этого они постепенно переходят к дальнейшему совершенствованию, в результате которого вырабатывается боец, умеющий применять все изученные приемы вполне сознательно в зависимости от обстоятельств и действий своего противника. Хотя и в настоящей главе на это имеются уже достаточные указания, существенным отличием многих приемов, которые применяются и у нас, является то, что они американцами и англичанами выполняются так же, как и соответствующие приемы английского бокса. Это, несомненно, имеет большое значение для соединения и облегчения проведения штыкового боя совместно с рукопашным боем.

ГЛАВА IV.

МЕТОДИКА ОБУЧЕНИЯ ШТЫКОВОМУ БОЮ.

„Штурм– самая тяжелая часть боя; для того, чтобы его вести и закончить, необходимо всю каждого отдельного лица заменить в возможно большей степени привычкой и рефлекторными действиями".

(Андре Лафарг).

„Успех атаки обеспечен, если солдаты воодушевлены желанием схватиться с противником грудь с грудью и если они надлежащим образом обучены и воспитаны".

(Американский устав).

36. Продолжительность уроков и практических занятий.

Обучение технике штыкового боя должно быть простым и не должно сопровождаться излишней словесной детализацией, что делает работу только монотонной. Всякие указания должны даваться только в общих чертах, чтобы была понята сущность того или иного приема. Редко бывает необходимо показывать прием более двух или трех раз, после чего обучающиеся должны для усвоения правильного исполнения приемов практиковаться сами. Урок или ежедневная учебная практика редко нуждаются в продолжительности более, чем один час, разделенный на два получаса.

Даваемые на этих занятиях объяснения должны быть просты и понятны. Инструктор (командир) обязан настаивать только на выполнении основных

положений, помня, что всякий человек при ведении боя имеет свой собственный способ действий, в зависимости от своих индивидуальных способностей и телосложения.

37. Работа должна быть интересна.

Ничто не убивает так интереса к делу, как однообразие. Интерес к работе может быть создан посредством разъяснения основ боя в различных положениях, способа употребления винтовки и штыка и применения ударов. Надо задавать людям вопросы, чтобы удостовериться, поняли ли они. Когда люди поймут цель своей работы, они естественно получат интерес к ней. Инструктор должен достичь, чтобы люди считали его как учителя и своего близкого товарища.

38. Успешность в обучении.

Разнообразные качества для успеха боя — ловкость, быстрота и сила приобретаются постепенно, из постоянной практики. Разнообразные положения движения и практические упражнения должны применяться в определенной последовательности, рассчитанной на наиболее полное достижение успеха. Указанной выше (в главе III) последовательностью не надо пренебрегать, чтобы достигнуть действительного совершенствования.

39. Организация обучения.

а) Обучающиеся всегда становятся шеренга против шеренги, на интервале три шага один от другого. Инструктор ходит, где ему необходимо, а во время совершения движений обучающимися он дол-

жен стоять на фланге и на продолжении средней линии, проходящей между шеренгами.

б) Весьма полезно всякое занятие начинать быстрыми движениями, упражнениями или играми, что развивает мускулы, работа которых необходима в штыковом бою. Просмотревши это, инструктор быстро проверяет ранее пройденные движения, затем после практического боя он втечение нескольких минут проверяет положения и движения и исправляет ошибки, замеченные во время воображаемого индивидуального боя.

40. Число людей в обучающейся группе.

Максимальное число людей, которое может обучаться одним инструктором, 20. Лучшие результаты получатся, если на одного инструктора будет 10 человек обучающихся.

Необходимо индивидуальное инструктирование и наблюдение за каждым человеком. Если число обучающихся большое, этого сделать нельзя.

41. Обучение положениям и движениям.

а) Всякое положение или движение сначала должно быть показано и при этом все существенные особенности должны быть объяснены.

Затем это положение или движение проделывается всеми обучающимися, наблюдающими за действиями инструктора. Это с самого начала приучает обучающихся тренировать свои глаза и ум. Обучающиеся должны воспринимать и по желанию практиковать положения и движения, которые только что были объяснены, и исправлять грубые ошибки. Когда обучающиеся уже ознакомятся и освоятся с положениями и движениями, практика

в них должна продолжаться, работая попарно по принципу „учитель и ученик“ и пользуясь знаками или тренировочной палкой.

б) Большой ошибкой будет сразу же при начале обучения обнадеживать обучающихся в скором успехе. Только постоянной практикой и постоянным исправлением ошибок может быть достигнуто совершенство.

в) Для одиночного инструктирования обучающихся инструктор может вызывать их попарно, оставляя прочих добровольно практиковаться в уже изученных положениях и движениях.

42. Дальнейшие способы обучения.

1. „ЖЕСТЯНОЕ КОЛЬЦО“. (См. рис. 34).

а) Цель занятий. Целью этих занятий является развитие быстроты, стремительности и правильности направления удара штыком, а также практика поочередного употребления в дело пули и штыка.

б) Порядок проведения упражнений.

1) На расстоянии около 100 шагов (точнее будет, если взять 100 метров) расставляются цели и препятствия, как указано на рис. 34 (подробное описание их см. в главе VI).

2) Стрелок принимает положение „лежа“ и заряжает винтовку 5 холостыми патронами (винтовка с надетым штыком).

3) По команде „огонь“ он делает два выстрела в мишень, поставленную в расстоянии ½ метра от дула винтовки. Мишень должна быть падающая; лучше всего для этой цели подойдет деревянная

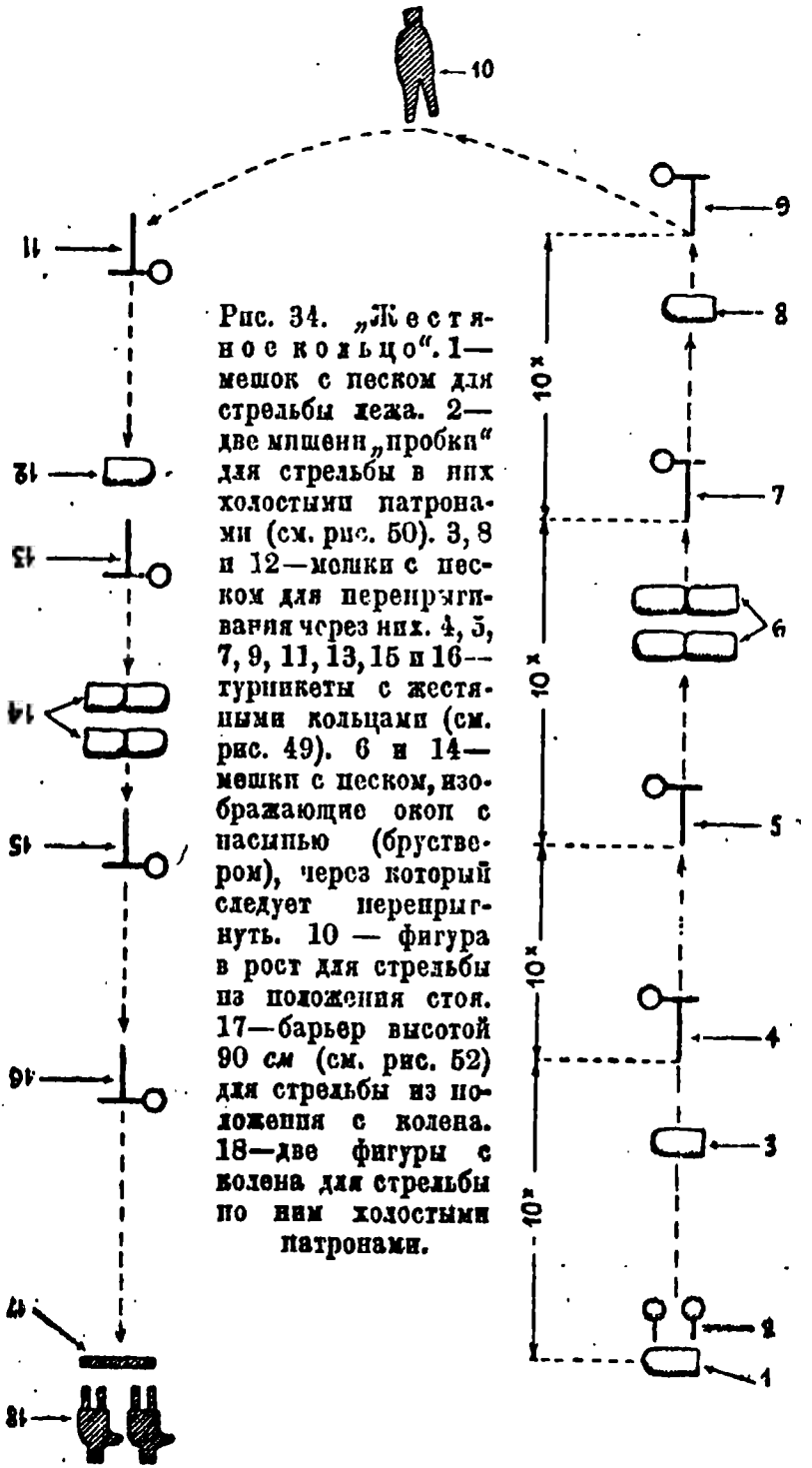

Рис. 34. „Жестяное кольцо". 1—мешок с песком для стрельбы лежа. 2—две мишени „пробки" для стрельбы в них холостыми патронами (см. рис. 50). 3, 8 и 12—мелки с песком для перепрыгивания через них. 4, 5, 7, 9, 11, 13, 15 и 16—турникеты с жестяными кольцами (см. рис. 49). 6 и 14—мешки с песком, изображающие окоп с насыпью (бруствером), через который следует перепрыгнуть. 10 — фигура в рост для стрельбы из положения стоя. 17—барьер высотой 90 *см* (см. рис. 52) для стрельбы из положения с колена. 18—две фигуры с колена для стрельбы по ним холостыми патронами.

пробка, вложенная в жестяной желоб (подробности см. в гл. VI).

4) Не ожидая дальнейших приказаний, стрелок наступает и во время движения (бега, а иногда и прыжков) по очереди поражает одно кольцо за другим. При этом кольцо должно быть проткнуто (надето на штык) и сброшено.

5) Проткнувши 4 кольца, стрелок останавливается и производит стоя один выстрел в мишень.

6) Затем он проделывает вторую половину пути (по рисунку вниз), проткнув 4 оставшихся кольца.

7) В конце упражнения он производит (с колена) два остальных выстрела, по фигуре с колена.

в) **Время.** Это упражнение ограничивается временем. Время считается от команды „огонь" до последнего выстрела.

г) **Запись.** Чтобы возбудить дух соревнования, инструктор должен вести запись об успехах каждого человека.

2. „СУМАСШЕДШАЯ МИНУТА". (См. рис. 35).

Основной целью этого упражнения является тренировка бойца в точной работе штыком на скорость.

Каждый боец должен атаковать некоторое число чучел, неравномерно размещенных на дистанции около 50—60 шагов (точнее будет, если взять дистанцию в 50 метров). Упражнение организуется так, чтобы включать в себя удары штыком и прикладом.

Для практики в ударах прикладом применяются легкие чучела, во избежание их порчи. Чем больше разнообразия в положении чучел, тем лучше. Необходимо стремиться к тому, чтобы солдат бежал как сумасшедший (вне себя), но в то же самое

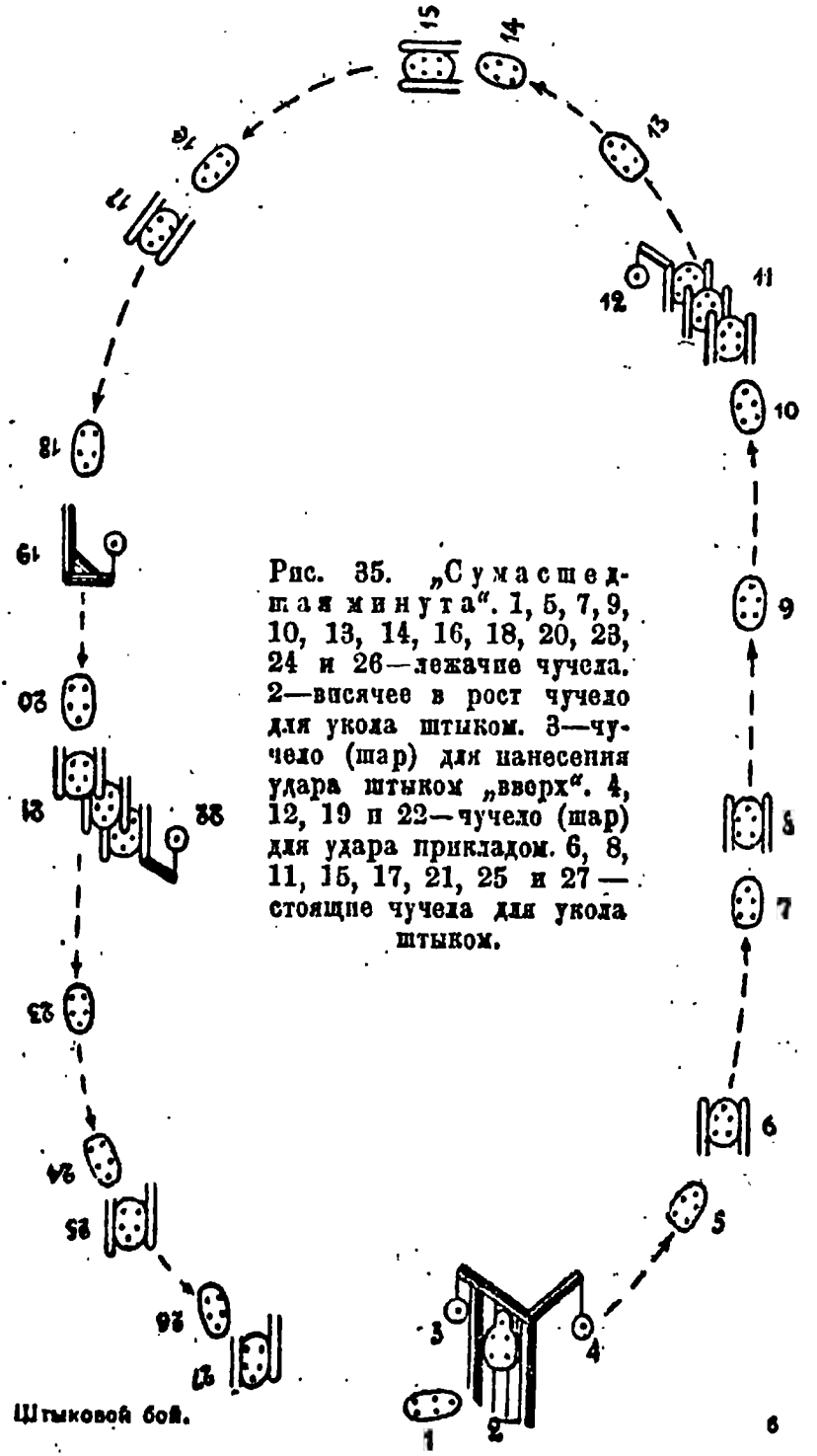

Рис. 35. „Сумасшедшая минута". 1, 5, 7, 9, 10, 13, 14, 16, 18, 20, 23, 24 и 26—лежачие чучела. 2—висячее в рост чучело для укола штыком. 3—чучело (шар) для нанесения удара штыком „вверх". 4, 12, 19 и 22—чучело (шар) для удара прикладом. 6, 8, 11, 15, 17, 21, 25 и 27—стоящие чучела для укола штыком.

время он должен иметь достаточно хладнокровия, чтобы использовать свой штык.

Приведенные здесь два упражнения „жестяное кольцо" и „сумасшедшая минута" взяты из английского устава и безусловно могут внести в обучение значительную долю живости и интереса. Первое же упражнение дает неизвестную для нас учебную практику поочередного употребления огня и штыка, и в довольно занимательной форме.

43. Обучение встречному удару.

1. Своевременный встречный удар против атакующего противника, поражаемого и огнем, может быть полезен и может дать хорошие результаты.

2. В действительном бою две партии, наступая друг на друга со штыками, встречаются редко, Та партия, которая обладает большей решительностью и уверенностью, почти всегда заставит другую партию поколебаться и первой отступить.

3. Когда достигнут успех в продыдущих фазах обучения, следующие упражнения во встречном ударе проводятся при начале и в конце каждого дневного занятия.

Первое упражнение. Наступать и атаковать инструктора в одной шеренге; штыки в ножнах. Расстояние для наступления и атаки 80—100 шагов.

При этом инструктор должен обращать внимание на следующее:

а) на правильность при наступлении движения обучающихся, которые двигаясь держат винтовку в положении „вверх" (к бою);

б) на стремительность и решительность прохождения последних 20—25 шагов;

в) на порядок и открытие огня после выполнения атаки.

Второе упражнение. 2 отделения — люди на интервале 4 шага — с расстояния 80 — 100 шагов,

одновременно наступают и атакуют одно другое, проходя между рядами так, чтобы каждый человек имел своего атакующего с правой стороны.

При выполнении этого упражнения надо обращать внимание на то же, как и в первом упражнении.

Третье упражнение. Атака и контр-атака.

Атакующий (одно отделение).

1. Наступать с винтовкой в положении „вверх" (к бою) с расстояния около 100 шагов от позиции, которая должна быть атакована.

2. Подойдя на 50 шагов, начать наступление (более решительно).

3. Когда до противника останется пройти около 20 шагов, атаковать.

Обороняющийся (одно отделение).

1. Отделение на открытой местности или в окопе. Открыть огонь и продолжать его, пока противник не подойдет на расстояние, примерно, 50 шагов.

2. Не теряя времени, выдвинуться вперед, приняв положение „боевая стойка".

3. Атаковать противника, когда он находится в 25 шагах, т.-е. раньше, чем он соберется броситься в штыки, и тем самым получить моральное превосходство над ним.

При проведении этого упражнения надо обращать внимание:

а) в начале боя — на дисциплину ведения огня;

б) на своевременность контр-атаки, т.-е. выбор правильного момента для оставления обороняющимся своей позиции (закрытий);

в) на порядок во время движения.

4. **При проведении всех указанных выше упражнений, необходимо развивать следующие качества:**

а) **Решительность.** Каждый наступающий должен выбрать противника, которого он убьет, и на

этом решении он должен сосредоточить все свои мысли. Он должен свои глаза устремить на свою жертву, и только на нее.

б) Чувство товарищества. Устремляя свои глаза на жертву, каждый боец должен стремиться развивать и свое „коллективное чувство", которое дает ему возможность держать соприкосновение с людьми справа и слева.

В примечании к этому пункту указывается, что эти занятия, давая работу уму, представляют превосходное средство для развития стремительности, укрепления мускулов ног и поднятия духа. Нельзя не согласиться с тем, что упражнения в производстве „встречного удара" являются весьма важным моментом в подготовке бойца. Этим упражнениям безусловно должно быть уделено соответствующее внимание.

44. Обучение производству атаки.

Во время атаки атакующий по необходимости подвержен большому нервному напряжению и должен проявить значительное физическое усилие, в то время как обороняющийся останется сравнительно свежим. Поэтому быстрое определение цели и правильное направление штыка в нее при атаке, точный и сильный удар, быстрое выдергивание штыка — все это вместе с быстрым движением и преодолеванием встречных препятствий имеет громаднейшее значение и требует особого внимания и постоянной практики, как и для достижения действительных результатов при обучении стрельбе из винтовки.

1. Общие указания при обучении производству атаки.

а) К обучению атаке надо переходить только тогда, когда все люди отделения уже совершенно натренированы в предыдущих упражнениях и в со-

вершенстве владеют своим оружием. В противном случае—в результате неумелого применения методов, указанных ниже,—порча винтовки и штыка.

б) Обучение атаке должно быть приближено, насколько возможно, к условиям действительного боя.

в) При обучении атаке люди должны начинать ее или из окопов, или из-за вала и уметь также производить ее и на открытой местности.

г) При прохождении предварительных ступеней обучения рекомендуется использовать хорошо обозначенную позицию противника, как объект действий, с твердой почвой, по которой атакующие отделения будут наступать (см. рис. 36).

д) При прохождении последних ступеней обучения, однако, отделения должны практиковать атаку по пересеченной местности.

е) Обучение производству атаки должно заканчиваться совместным применением огня и штыка. Изобретательный инструктор (командир) может организовать несколько весьма интересных и практичных упражнений по совместному применению тактики штыкового боя и других отраслей обучения.

2. Правила при выполнении атаки.

Необходимо помнить, что практика в производстве атаки еще не есть тактическое упражнение, но при производстве обучения все же необходимо соблюдать следующие правила:

а) Огонь должен неизменно предшествовать и следовать за наступлением.

б) Все люди атакующей партии должны покидать окопы или подниматься из-за закрытия одновременно.

в) Первый период наступления должен быть настойчивый, не быстрее, чем шаг медленно идущего человека. Такой способ наступления произво-

дит значительный моральный эффект на противника, обеспечивает степень связности в действиях и в то же самое время позволяет атакующей партии овладеть объектом действия с известным запасом энергии (сохранением сил). С другой стороны, если конечный удар допустить развиваться не владея собой и случайно, моральный эффект настойчивой (решительной) атаки теряется и обороняющийся может получить время приготовиться к встрече противника.

г) Самая атака должна быть произведена с расстояния не более 20 шагов. На протяжении последних 10 шагов до соприкосновения с противником винтовки надо держать в угрожающем положении, но все-таки оборонительном,—в положении „боевая стойка". Насколько возможно, необходимо поддерживать друг с другом связь, пока не установится действительный контакт с противником.

д) Как только позиция противника будет взята, необходимо принять все предосторожности против контр-атаки. Преследование и отбитие контр-атаки огнем должно постоянно применяться, с аммуницией или без нее, в зависимости от обеспеченности захваченного места от действительной атаки со стороны противника.

Эти действия должны стать второй натурой.

---

[1]) *Примечание составителя.* Обращает на себя внимание устройство „рикошетного рва", служащего для перехвата рикошетирующих пуль, т.-е. выпускаемых ниже цели в землю, и недопуска вылета их за пределы этого рва. Последнее обстоятельство позволяет проводить во время обучения штыковому бою и стрельбу на участках, расположенных в месте расквартирования войсковых частей, не выходя для этой цели на специальные стрельбища. А это, конечно, в значительной степени может способствовать улучшению и полноте постановки обучения как штыковому бою, так и стрельбе.

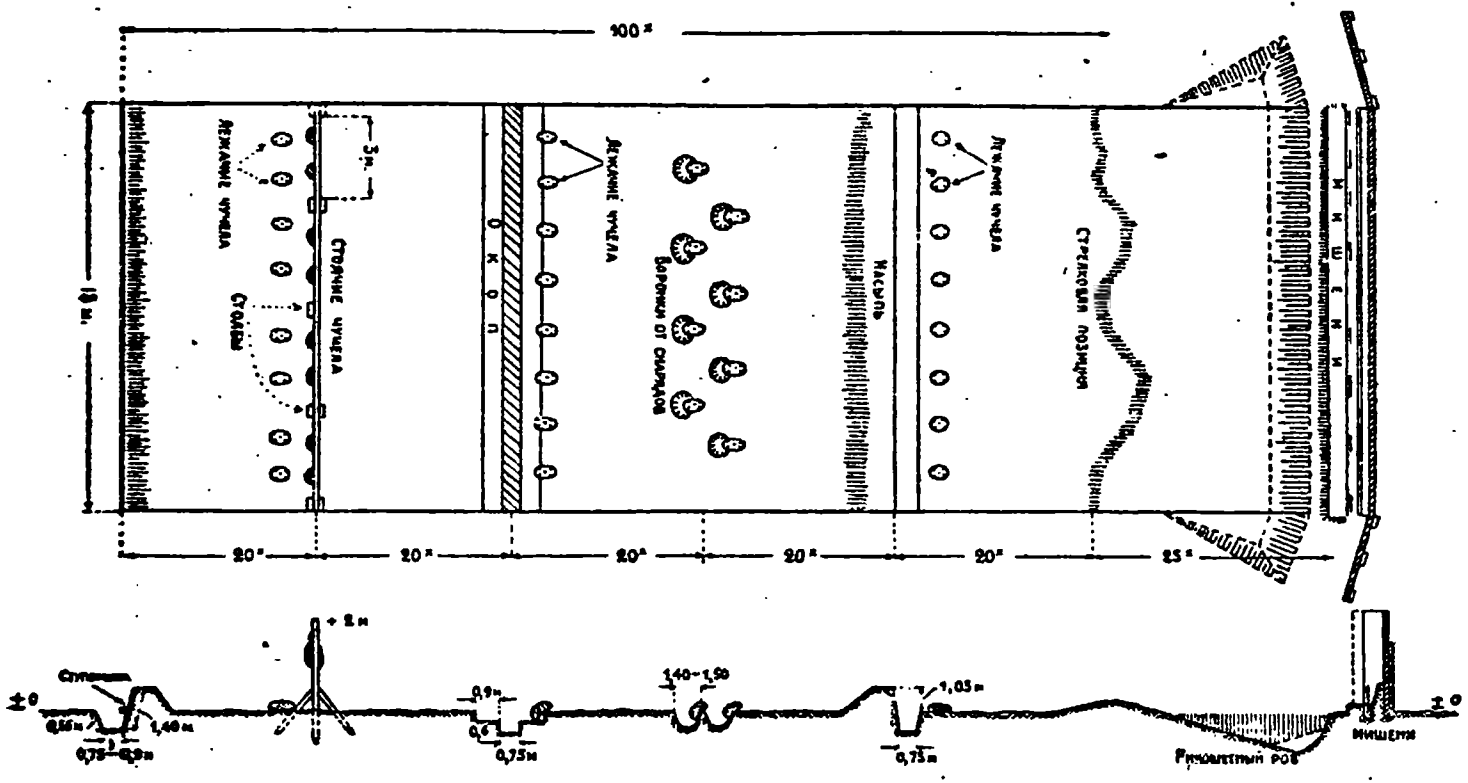

Рис. 36. Примерное устройство места для тренировки в производстве атаки со стрельбой боевыми патронами [1]). Длина шага взята равной 91,4 *см* (одному ядру).

3. Руководство атакой.

а) Существенно необходимо, чтобы руководители, т.-е. отделенные командиры, были в совершенство знакомы с тактическим применением штыка.

б) Важность дисциплины и необходимость контроля во время проведения штыковой атаки рукопашного боя подчеркиваются. Необходимо напомнить, что в этой, как и в других военных операциях, успех может быть получен только при полном взаимодействии всех и всего, и что в этой операции всё должно строго подчиняться указаниям руководителя атакующей партии, однако без ограничения частной инициативы каждого.

в) Отделенные командиры должны регулировать шаг и направление каждого отделения во время столкновения с противником. Они также отвечают за выбор момента, когда надо дать приказ для атаки, и за немедленное перестроение отделений для дальнейшего наступления или отражения контратаки огнем.

г) Сохранение порядка и координирование действий дают возможность наступлению деморализовать противника и обеспечить наибольшую силу удара в момент атаки и в то же самое время наименьшее утомление атакующих.

д) Применение огня во время наступления, сопровождаемое продвижением вперед со штыком, должно практиковаться по отделениям; часть отделения ведет огонь и заставляет противника спрятаться, в то же время как другая часть проходит препятствия или проволоку, затрудняющие наступление.

Лафарг же рекомендует вести огонь и во время самого движения, стреляя на-вскидку с тем, чтобы заставить противника прятаться и прекращать хотя бы на время огонь по атакующему.

е) Штыковая атака нормально ведется под прикрытием огня, дымовой завесы, тумана или темноты и должна быть внезапной. При этих обстоятельствах надежда на успех наибольшая.

Здесь интересно указать, что на последних опытах в Америке установлено, что в случае применения дымовых завес выгоднее окутывать дымом самого обороняющегося. В этом случае действительность его огня настолько понижается (до 9%), что он становится почти не мешающим атаке. Кроме того, когда противник находится в дыму, это обстоятельство позволит сэкономить некоторое количество и своих огнеприпасов. А некоторые американские авторитеты утверждают, что „дым, окутывающий сравнительно темную линию окопов противника, увеличит действительность собственного огня, выделяя яснее цель, так как дымовая завеса все же лучшая мишень, чем отсутствие мишени".

ж) Штык есть наилучшее оружие для ночных операций.

Так как ночным сражениям обычно присуща путаница, то для подготовки к успешному выполнению атаки должна требоваться особая и долгая тренировка. Части и отдельные лица должны часто упражняться в производстве ночной штыковой атаки.

Здесь же мы считаем не лишним привести интересные мысли Лафарга, касающиеся необходимости вести соответствующую подготовку войск и на фронте (во время военных действий).

Правда, многое, что он пишет, имеет большое значение для подготовки войск в условиях позиционной войны, но это нисколько не лишает ценности его мыслей. Такие моменты боя, когда противники остановятся друг против друга и окопаются, конечно, будут. И Лафарг говорит, что если эти моменты будут продолжительными, они неизбежно окажут на войска свое психологическое действие, убивая наступательный дух и создавая преувеличенное представление об опасности. Это одно обстоятельство. Другое обстоятельство заключается в том, что

во время сидения в окопах люди лишаются свободы движения и почти всегда находятся в согнутом положении, что не может не отразиться и на физическом состоянии войск. Третье же обстоятельство то, что он считает, что не всякими войсками (частями) можно атаковать.

Не вдаваясь в подробное пояснение последнего обстоятельства, мы приведем лишь следующие его слова: „Так как штурм — самый тяжелый и убийственный момент боя, перед которым обычно останавливается наступление, то для его выполнения необходимы особые, ударные войска. Далеко не все части могут быть таковыми — необходима большая сплоченность и специальное обучение" (Лафарг — „Пехотная атака в настоящем периоде войны" стр. 30).

Это обучение, конечно, должно проводиться в тот период, когда войска находятся на отдыхе. Мы лично считаем, что если мы хотим наверняка достигнуть успеха, то ни одна часть, которой предстоит встретиться с противником, не может выдвигаться вперед, пока не испытает, в чем должна заключаться атака. Она должна пройти специальный курс по производству атаки. Как это обучение может проводиться на фронте, Лафарг рассказывает следующее:

„Раньше всего надо вывести людей на простор, заставить их бегать, прыгать, опьянить их вольным воздухом и движением.

Внешние признаки укажут и на внутреннее возрождение: лишь только люди потеряют привычку ходить полусогнувшись, с опущенной головой, то они избавятся и от излишней осторожности и боязни открытых, незащищенных пространств.

В местах нашего расположения, где мы перед 9 мая провели, отдыхая, до трех недель, все послеобеденное время было посвящено исключительно играм на свежем воздухе: устраивали бег взапуски по лесу, круг с препятствиями и т. п.; люди как старые запасные, так и молодые новобранцы, резвились в эти чудные весенние дни с заразительным одушевлением. Чтобы приучить их двигаться без-

боязненно по открытой местности, где посвистывают пули, я пользовался почами, когда мы работали на тыловых позициях, заставляя их по очереди ходить дозором в недалеком расстоянии перед позицией. Если я видел, что рабочие пугались и старались пригнуться, то я заставлял их некоторое время стоять во весь рост; одновременно я закалял себя, прогуливаясь впереди рабочих. Мы жаждали неудержимого штурма, а потому хотели внушить всем людям желание рукопашной схватки — того самого боя, перед которым инстинктивно колеблется каждый человек, — боя, который останавливает порыв и низводит атаку к затяжному ближнему бою в расстоянии всего лишь нескольких десятков метров от противника.

Мы занимались штыковым боем, и с каким подъемом он велся! Вот чему мы учили роту, чтобы подготовить ее к атаке, раньше всего — короткая поверка правильности приемов, потом—сразу фехтование на бегу. Люди размыкались на несколько шагов и потом бросались вперед—„стой, коли, шаг вперед, коли"—потом опять вперед, перескакивая через канавы, перелезая через заборы, коля с остервенением направо, налево... наконец все задыхались; тем лучше — перемена направления и опять вперед, сбегая в долину, прорываясь через кусты, коля то вперед, то в стороны, постепенно разгорячаясь и возбуждаясь, офицеры и унтер-офицеры впереди. Потом колка чучел. Мы набили соломой мешки, размеры которых уменьшали с каждым днем, чтобы заставить точнее наносить удар. Каждый солдат набрасывался на чучело по очереди, с громким криком, и те, которые кололи лучше других, назначались тут же для обучения своих товарищей...

Чтобы придать учению еще больше живости, колка чучел была усложнена следующим образом. В довольно густом лесу устроили, на расстоянии в 80 метров, ряд заграждений из поваленных молодых деревьев, потом в разных местах установили чучела.

И так, на довольно ограниченном расстоянии, каждый солдат должен был бежать, прыгать, пригибаться, колоть и все это в самых разнообразных сочетаниях, так как чучела поставлены с таким расчетом, что их надо колоть направо, налево, пол-оборота назад и во время прыжка...

Это упражнение особенно интересовало людей; так как мы записывали время, понадобившееся каждому из них для преодоления всего участка, то соревнование в несколько дней удивительно развило их ловкость и подвижность, а

увлекавшимся придало спокойствие и выдержку. Про себя лично могу сказать, что, преодолевая этот участок в наименьшее время, я, в связи с некоторыми другими данными, твердо уверовал в собственную силу и крепость моих ног, которые явились моим лучшим наступательным качеством 9 мая.

Потом мы производили атаку группами и, наконец, целыми взводами. При этом старались, увеличив, насколько возможно, стремительность движения, сохранить сплоченность, что дает каждому солдату уверенность в соседе, а на неприятеля производит потрясающее впечатление надвигающейся на него неодолимой стены.

Атака начиналась ускоренным шагом, широким и озлобленным, в полном равнении, без задержки и напоминаний, а с 50 метров дистанции все бросались на приступ, склонив одним движением штыки на перевес.

Мы мечтали повторить атаку стрелков и зуавов под Фредвиллером (1870 г.)—и мы ее дождались, захватив ценой почти всех офицеров три последовательные линии окопов на два километра в глубину, прорвавшись одним порывом до кладбища Невиль-Сен-Вааст". (Лафарг—„Пехотная атака в настоящем периоде войны", стр. 34—36).

Что касается до предварительных действий по подготовке к производству атаки (настоящей), то Лафарг говорит следующее:

„1) Принцип борьбы состоит в поражении противника, сохранив при этом свою жизнь.

2) Поэтому нельзя легкомысленно начинать борьбу, не подготовив всех средств для достижения победы возможно меньшими жертвами...

Изучение местности. Все свойства местности и особенности неприятельской оборонительной линии должны быть твердо изучены до начала боя и запечатлены в памяти.

Позиция должна быть изучена не только спереди, но и в профиль. Изучение это чрезвычайно важно, особенно для войск 2-й линии, так как главная причина остановки атаки укрепленной позиции обычно кроется в недостаточном знании местности; поэтому при наступлении все постоянно боятся попасть в ожидаемую ловушку. В частности, ротные командиры первой линии должны дать своим взводным направления по последовательным точкам, для того, чтобы каждый из них мог составить себе ясное представление о препятствиях, которые ему надлежит преодолеть. Люди

также должны хорошо знать местность. Я их заставлял изучать участок нашей будущей атаки, приказывая следить за главнейшими его пунктами в то же время, когда они дежурили в окопах.

Если бы до ночной атаки 4 декабря мы имели возможность изучить местность, то, конечно, захватили бы не только первую, но и вторую и третью линию германских окопов с массою пленных, вместо того, чтобы, из опасения засады, ждать рассвета в первом захваченном окопе.

Карты. Карты выдавались перед атакой всем ротным и взводным командирам. Хотя они и были очень подробны, все же следовало их дополнять самому, внимательно исследуя местность. Перед атакой 9 мая я снял кроки с участка атаки нашей роты и роздал их всем своим унтер-офицерам, дополнив имевшимися у меня подробностями.

Материальная часть. Действительное превосходство над врагом достигается лишь при превосходстве орудий истребления. Одно мужество не может заменить их разрушительного действия; поэтому необходимо возможно полнее снабдить людей всем, что может быть им пригодно.

Гранаты. Каждый гренадер или дозорный несет пять гранат, каждый рядовой снабжен одной, не для личного пользования, а для того, чтобы, в случае необходимости, нужное их количество могло бы быть быстро собрано.

Когда предвидится бой на местности, застроенной или изрытой ходами сообщения и окопами, запас гранат увеличивается. Следует также захватить удушливые гранаты, распределив их преимущественно среди дозорных. Следует заранее всячески приучать людей пользоваться разнообразными системами гранат.

Снаряжение. Надо сохранить облегченный от части вещей ранец, который, с уложенным в него одеялом, предохраняет от осколков снарядов во время обстрела противником уже занятых нами позиций". (Лафарг, там же, стр. 36—38).

Конечно, все, что нами здесь приведено, не исчерпывает полностью этого вопроса. Применение в современном бою новых технических и химических средств борьбы должно указывать и на другие, дополнительные способы приготовления к атаке. Что касается дальнейших действий, то это уже является, главным образом, областью тактики.

45. Бой деревянной винтовкой.

1. **Общие указания.** Бой деревянной винтовкой, подобно боксу и борьбе, вносит в тренировку весьма важный элемент личного участия, без чего не мог бы надлежащим образом развиваться боевой дух. Работа с деревянными винтовками вначале должна быть сравнительно медленной и простой, затем люди должны ускорять темп упражнений, пока не усовершенствуются в этом виде работы.

При упражнении всегда надо надевать перчатки, маски и нагрудники. Инструктор (командир) должен отвечать за то, чтобы не было серьезных несчастных случаев.

Люди начинают практиковаться в ведении этого боя оба стоя на месте, затем один наступает обычным шагом (шагом прогулки), а другой стоит на месте; потом оба наступают друг на друга, идя обычным шагом (шагом прогулки), затем один человек наступает бегом, а другой стоит на месте, и, наконец, оба наступают друг на друга бегом.

2. Успех в бою с деревянной винтовкой.

а) Боец выиграет бой с деревянной винтовкой только тогда, когда он проявит наступательный дух, ловкость и быстроту, что приобретается долгой и постоянной тренировкой.

В частности, способность наносить удары противнику зависит от быстроты парирования и нанесения удара (ответа), от умения владеть деревянной винтовкой в рукопашном бою и от способности увидеть и быстро воспользоваться открытым местом на теле противника.

б) Успех атаки в индивидуальном бою основывается еще и на том, что благодаря применению различ-

ных приемов боя скрывается направление действительного удара. Для этой цели могут применяться следующие приемы:

1) **Перевод.** Если конец штыка противника поднят высоко, опустить немного конец своего штыка левой рукой, перенести его по другую сторону оружия противника и в то же самое время нанести удар. В момент прохождения под оружием противника штык должен быть на расстоянии около 30 *см* от него.

2) **Перенос.** Если конец штыка противника держится низко, винтовка на другую сторону его оружия переносится через верх его.

3) **Переступание.** При наступлении переступать „задней" ногой через „переднюю", пока не установится действительная дистанция для удара штыком (т.-е. 1,5 метра), затем атаковать противника с одной или другой стороны, вместо атаки с фронта. Этот маневр подобен тому, который в футболе (регби) применяет крайний нападающий, чтобы обмануть блокирующего противника.

в) Люди должны иметь достаточную практику в наступлении и в быстром столкновении с противником, в быстром прохождении коротких расстояний и в подстерегании противника. Однако, инструктор должен сделать еще кое-что, чтобы практикой развить в обучающихся инстинкт—желание немедленно сойтись с противником, и чтобы штыковой боец не уходил от противника и не оборонялся от него, а всегда сам нападал.

3. Практика боя. Два человека становятся в положении боевой стойки на 20 шагов друг от друга. По знаку они атакуют друг друга. Если в течение 20 секунд не сделано чистого и сильного удара, той бой прекращается и каждому из бойцов засчитывается по удару (поражению). Никогда нельзя

позволять людям делать более одного удара во время боя.

Более подные и чрезвычайно интересные и простые правила по ведению и оценке индивидуального (одиночного) боя на штыках (а также врукопашную) будут описаны в главе V.

4. Общие ошибки. Все стремления к дикости должны быть обуздываемы. Если во время атаки будут иметь место какие-либо из нижеследующих ошибок, люди, совершившие эти ошибки, выводятся, и с ними, с каждым в отдельности, инструктор работает до тех пор, пока они не исправят своих ошибок:

а) непопадание в цель или потеря равновесия;

б) нанесение слабых, едва достающих до противника ударов;

в) удар боком штыка;

г) толкание винтовкой;

д) бесцельное парирование или движение винтовкой;

е) медленность при нанесении самого удара.

5. Атака группами.

а) Пусть одного человека атакуют два или трое поставленных один за другим на 10—15 шагов.

б) Пусть одного человека с расстояния 20 шагов атакуют двое, находящиеся на интервале в 6 шагов и сходящиеся между собой для атаки его с флангов.

в) Пусть одного человека атакуют двое, расставленные на интервале в 6 шагах и сходящиеся между собой при движении в атаку (оба с фронта).

г) Пусть ведут бой, когда один человек в окопе, а другой на бруствере, и когда оба в узком окопе.

При соответствующей подготовке и сообразительности инструктора (командира) разнообразить эти упражнения можно как угодно.

6. **Бой в строю.** Когда люди достигнут успеха в индивидуальном бою, то переходят к командному бою—отделение против отделения, взвод против взвода и т. д.

7. **Бой в окопах.** В окопном бою, когда боец подходит к повороту окопа, он делает быстрый поворот вокруг угла окопа. Когда боец остановился, он принимает боевую стойку (с правой стороны, если окоп поворачивает влево, с левой стороны, если он поворачивает вправо), чтобы быть готовым отбить оружие противника или нанести быстрый удар. Нельзя продвигаться не посмотревши вперед, это обеспечивает от внезапного нападения противника. Если встречается место, где один окоп пересекает другой, необходимо прежде хорошо осмотреться так как человек может не увидеть, есть ли противник на другой стороне входа в окоп. Если боец нашел одну сторону окопа свободной, он поворачивает в другую, не задерживаясь осмотром. Если к такому окопу подходят два человека, они идут почти на одной линии, насколько позволяет ширина окопа. Один поворачивает вправо, другой—влево, не останавливаясь для осмотра, занят ли окоп противником.

8. **Задачи на бой деревянными винтовками.**

Несколько хорошо скомбинированных задач могут быть проработаны с деревянными винтовками и снаряжением для такого боя. Для решения этих задач должна быть устроена система окопов, организованы третейские суды и часто бывает необходимо устроить исчезающие знаки для противной стороны. Нижеследующее может быть проведено как особенно интересное и поучительное:

а) Отряд красных получает приказание атаковать некоторый пункт окопов синих и захватить одного или более пленных.

б) Поведение красного отряда во второй линии окопов противника, когда последний отступает по своим ходам сообщения.

в) Красный патруль, вооруженный штыками и гранатами, неожиданно наталкивается на патруль синих, ночью, в безлюдной местности.

г) Красные атакуют и берут позицию синих и укрепляют ее на случай контр-атаки синих.

д) Красные в полной амуниции.

е) Красные без амуниции.

Примечание. Красные могут иметь или не иметь автомата.

ж) Обороняющиеся красные встречают атаку синих контр-атакой.

О необходимости боя на деревянных винтовках мы встречаем указания в уставах всех иностранных армий. При этом объем и характер этих указаний у всех различен. Наиболее правильным взглядом мы признали указания американского устава, как смотрящего на этот вид боя с чисто прикладной точки зрения, т.-е. как на штыковой бой. Из изложенного в этой главе можно было усмотреть, что бой на деревянных винтовках должен являться последней, дополнительной ступенью обучения, формирующей настоящего, сознательно действующего бойца. Здесь мы не видим также указаний и на тонкости фехтовального искусства, чем страдаем мы. Американцы, а также теперь и французы (как мы увидим ниже), учат не фехтованию, где каждый боец наносит друг другу по нескольку ударов, а стремительному и короткому бою на один, но смертельный удар. Для этой же цели вполне достаточно и тех приемов, которые дают американцы. Описание приемов у американцев также не страдает академичностью. Истый фехтовальщик мог бы придраться ко многому. Но американцы (а также англичане и французы) указывают лишь на сущность приема, повидимому, помня, что главное не в букве, а в духе.

ГЛАВА V.

СОСТЯЗАНИЯ И ИСПЫТАНИЯ.

„Это упражнение особенно интересовало людей; так как мы записывали время, понадобившееся каждому из них для преодоления всего участка, то соревнование в несколько дней удивительно развило их ловкость и подвижность, а увлекавшимся придало спокойствие и выдержку".
(Андре Лафарг).

„Состязания возбуждают и поддерживают интерес к работе".
(Американский устав).

Приводимые ниже правила проведения состязаний и испытаний даются нами по английскому и американскому уставам и французскому наставлению. Англичане говорят, что „соревнование есть основа тренировки в упражнениях со штыком", и советуют проводить их как для отдельных лиц, так и для отделений. При этом в качестве упражнений для состязаний они предлагают брать: „жестяное кольцо", „сумасшедшую минуту" и „атаку", давая последней следующий вариант.

46. Состязания в производстве атаки.

1. Состав—командир взвода и два отделения, всего—1 офицер, 2 унтер-офицера и 12 солдат.

2. Одежда—боевое снаряжение для всех.

3. Схема.

а) После открытия огня постепенно наступать по отделениям, от основной линии на 50 шагов дистанции. Офицер может быть при том или ином отделении.

б) Атаковать штыком пункты неприятельской обороны.

в) Овладеть последним пунктом неприятельской позиции и преследовать противника огнем.

4. Условия состязания.

а) Позиция, с которой ведется наступление, под прикрытием окопа, насыпи, стенки и проч., высотой 0,9—1,5 метра.

б) Оборонительные пункты противника. Каждый пункт представляет чучела, размещенные по определенному плану, но неравномерно. Два пункта должны состоять из стоящих чучел, по каждому из которых должен быть сделан „длинный удар" и удар „вверх". Другие два пункта должны состоять из чучел, лежащих на земле, по каждому из которых должен быть сделан один удар штыком.

в) Последний объект действий, подходящая огневая позиция, примерно, в 10 шагах за последним неприятельским окопом.

г) Длина участка для атаки от линии начала ее до последнего неприятельского пункта должна быть не менее 60 шагов (для точности лучше брать 50 метров) и не более 80 шагов (лучше взять 75 метров). Расстояние между неприятельскими пунктами (чучелами) 15—20 шагов (см. рис. 37).

д) Время для прохождения упражнения. Оно устанавливается предварительным опытом в зависимости от местности, величины участка и характера почвы.

Время должно считаться с момента, когда резервное отделение получит приказ оставить линию, с которой начинается наступление, и до момента, когда каждый человек резервного отделения достигнет последнего неприятельского пункта.

Результаты огня (стрельбы) перед наступлением и на последнем неприятельском пункте должны оцениваться по особым правилам (см. п. 5). Но время, ушедшее на открытие и руководство огнем в этих пунктах, в расчет не принимается.

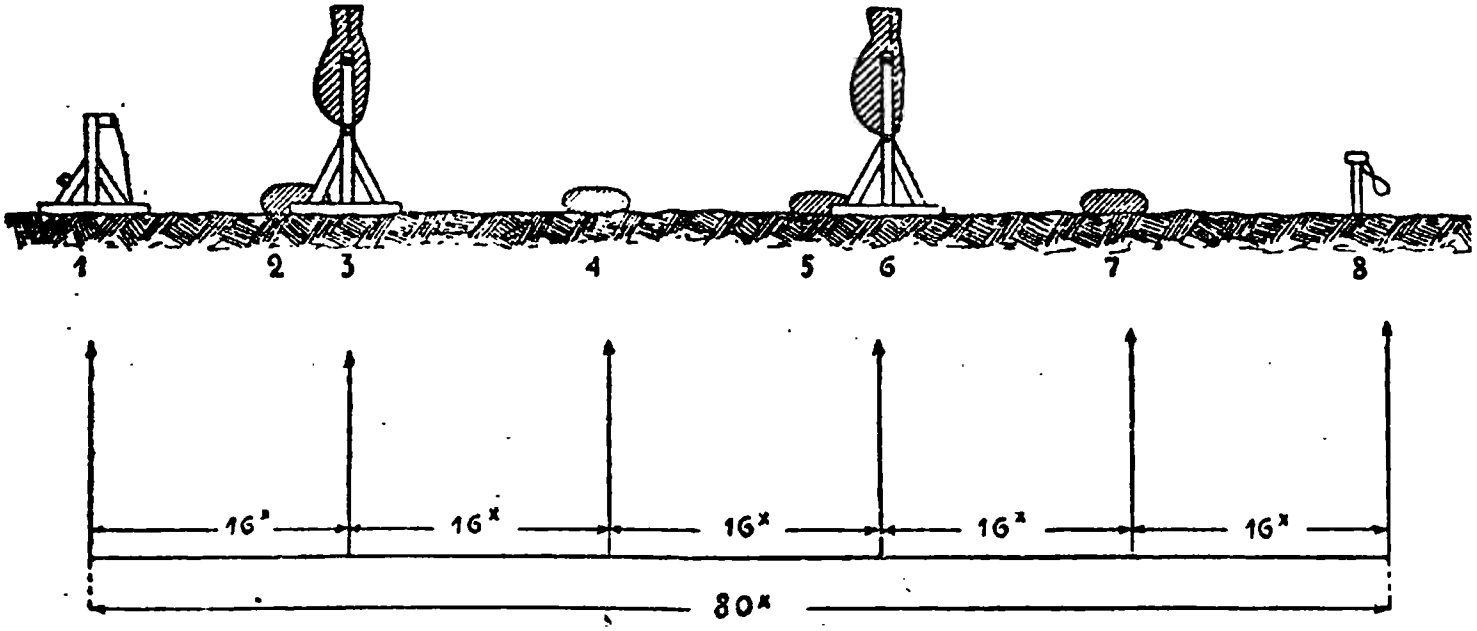

Рис. 37. Расположение препятствия (закрытия) и чучел на участке для состязания в атаке. 1—исходное закрытие, через которое следует перепрыгнуть. 2, 4, 5 и 7—лежачие чучела. 3 и 6—стоящие чучела. 8 — мишень „пробка“ для стрельбы холостыми патронами. В случае введения в состязание стрельбы боевыми патронами, вместо мишени „пробки“ выставляются боевые мишени (по одной на каждого человека, а всего 12 шт.). Длина шага взята равной 91,4 *см* (одному ярду).

в) Огонь: на человека (кромо руководителя) дается по 20 патронов; сумки (патронныо) и чучела должны осматриваться немедленно перед и после того, как каждая партия произведет состязание в стрельбе. По крайней мере, 10 выстрелов на человека должно быть сделано до начала атаки, и другие 10 выстрелов после атаки. Это должно дать время для судей успеть произвести оценку в стрельбе.

5. Правила оценки.

а) Каждый боец при стрельбе с начальной и последней огневой позиции должен поразить свою мишень минимум двумя пулями и получает за каждое попадание по одному очку, а все отделение (12 чел.) должно дать 24 очка.

б) Каждый боец должен поразить стоящее чучело двумя ударами, получая за каждый удар по одному очку, а все отделение должно дать . 48 очков.

в) В лежащее на земле чучело каждый человек должен нанести один удар, получая за него одно очко, а все отделение должно дать . . . . . 24 очка.

Всего должно быть получено . . . . 96 очков.

г) Для нанесения одного удара (в чучело) дается одна секунда сверх назначенного времени.

д) В случае равенства очков, та партия, которая выполнит упражнение в кратчайшее время, считается победительницей.

6. Необходимо обращать внимание на следующее:

1. На позиции, с которой ведется наступление;

а) на приказание для открытия огня и на дисциплину огня перед наступлением;

б) на быстроту в выступлении с этой позиции;

в) на отсутствие шума, т.-е. разговоров и суматохи.

2. Во время атаки неприятельских чучел:

а) на движение отделений перед атакой;

б) на стремительность в момент атаки;

в) на силу при ударе штыка и выдергивании его из чучела;

г) на движение отделений после атаки;

д) на отсутствие шума и суматохи;

е) на пробоины в мишени, если стреляли пулями.

7. Обслуживающий персонал.

а) При проведении состязания должны быть: посредник (главный судья), стартер, счетчик времени и счетчик.

б) Один судья — при начальной для наступления позиции для наблюдения за дисциплиной огня; он также может быть судьей и при овладении последним пунктом противника. Один судья — на каждый пункт противника с чучелами. Судьи должны следить за выполнением ударов, требуемых условиями состязания. За все время состязаний на одном и том же участке для атаки должны работать одни и те же судьи.

в) Необходимо иметь достаточное число ординарцев для поднятия упавших чучел и пр. после того, как партия пройдет вперед; собирать подсчеты от судей и передавать их счетчику и собирать и возвращать потерянную амуницию.

8. Указания для судей.

а) Стоять на позиции так, чтобы вся наступающая партия могла быть видна и в момент самого столкновения с противником (атаки).

б) Легче учесть и вывести заключение для каждого человека, который показал плохую дисциплину огня, потерял контроль над собой, сделал

плохой удар штыком и такое же выдергивание штыка, разговаривал или кричал, чем дать оценку людям, которые все хорошо выполнили.

9. Необходимые предметы.

а) Чучела с 5 знаками (кружками) на каждом;

б) исходное укрытие (см. рис. 37 № 1 и рис. 52);

в) секундомеры;

г) узкие листы бумаги и карандаши для обслуживающего персонала;

д) мишени для стрельбы пулями.

Примечание. Описание закрытия, чучел и мишеней для стрельбы холостыми патронами помещены ниже, в главе VI.

Американцы, не устанавливая твердых правил для состязаний, говорят:

„Состязания могут проводиться между звеньями или большими группами; каждая группа состязуется в атаке бегом. Учитывается время от начала и до конца упражнения и число ударов штыком в диски, помещенные на чучелах в различных положениях (лежачие, с колена, висящие и пр.), при чем диск должен быть проколот. Такое состязание может включать в себе и стрельбу в мишени, соответствующим образом расположенные на позиции при конце места для атаки. В последнем случае сравнительные данные состязующихся групп зависят от:

1) времени исполнения;

2) ударов, нанесенных в чучело штыком;

3) результатов огня.

Кроме состязаний в атаке, американцы признают и состязания в бое на деревянных винтовках (см. п. 49). Ниже, в ст. 47, мы сначала приводим испытания, установленные в американской армии, а затем во французской.

47. Испытания в штыковом бою (атака).

1. Общие положения.

а) Цель испытания заключается в том, чтобы выявить состояние обучения штыковому бою в отношении: быстроты, точности, силы и выносливости, а также в отношении усвоения требований, продъявляемых к действительному штыковому бою. Испытание дает возможность выявить основные наступательные приемы штыкового боя при различных условиях. Работа штыком может быть признана хорошей, если знак на чучеле был проткнут во время быстрого движения и выдергивание штыка было сделано чисто. Хорошее физическое состояние бойцов также необходимо, чтобы выполнить испытание в определенное время без, потери формы и точности в действиях.

б) Все люди должны показать свои успехи в работе штыком. Те же, которые по каким-либо причинам не сделали этого или оказали недостаточные успехи во время регулярных практических занятий, должны пройти испытание втечение дополнительного периода времени.

в) Минимум успеха. Чтобы считаться успешно сдавшей испытания по штыковому бою, всякая рота пехоты, вооруженная винтовками, должна иметь по крайней мере 40% людей, прошедших испытание в установленное время (в норму — 45 сек.). Части, не имеющие 40% людей, прошедших испытание в норму, считаются не успевающими в обучении штыковому бою, и обучающий их инструктор должен поэтому установить причины неуспеха.

2. Устройство места для испытания.

Устройство места для испытания показано на рис. 38. Здесь 15 чучел, из которых 13 предста-

вляют мишени для удара штыком и 2—для удара прикладом. Конструкции устройства различных чучел показаны на чертежах (см. главу VI). Самым лучшим материалом для лежащих и стоящих чучел является связка зеленых прутьев. Голова чучела заполняется тряпками, сеном или другим подобным материалом. Надо озаботиться, чтобы чучела для ударов прикладами были по своей конструкции достаточно легки, дабы не причинить повреждений винтовке. На каждом из 13 чучел прикрепляется гвоздем картонный круг диаметром 7,5 *см*, который служит целью для удара штыком. Впереди каждого стоящего чучела в расстоянии 1,5 *м* от него обозначается граница удара. Эта граница может быть обозначена путем снятия с поверхности земли верхнего слоя, площадью 1,2 *м* по фронту и 0,6 или 1,2 *м* по направлению к чучелу, или же обозначена просто линиями, как в тевнисе. Подобная же линия делается также по краям трех воронок от снарядов, как показано на рис. 38.

3. Ограничение времени. Время для прохождения всей дистанции от начального окопа и до конечного ограничивается 45 секундами. Если использовано времени более 45 секунд или не все препятствия и чучела пройдены или поражены, упражнение считается невыполненным и оценивается нулем. Исполнение упражнения менее чем в 45 секунд никаких преимуществ не дает.

4. Способ выполнения.

а) Боец принимает положение для полвания в начальном окопе, имея винтовку в той или другой руке, свободной же рукой хватается за край окопа. По сигналу к началу испытания, он выпрыгивает из окопа и бежит на плотень. В ожидании сигнала для начала, над насыпью не должна показываться ни голова, ни штык бойца.

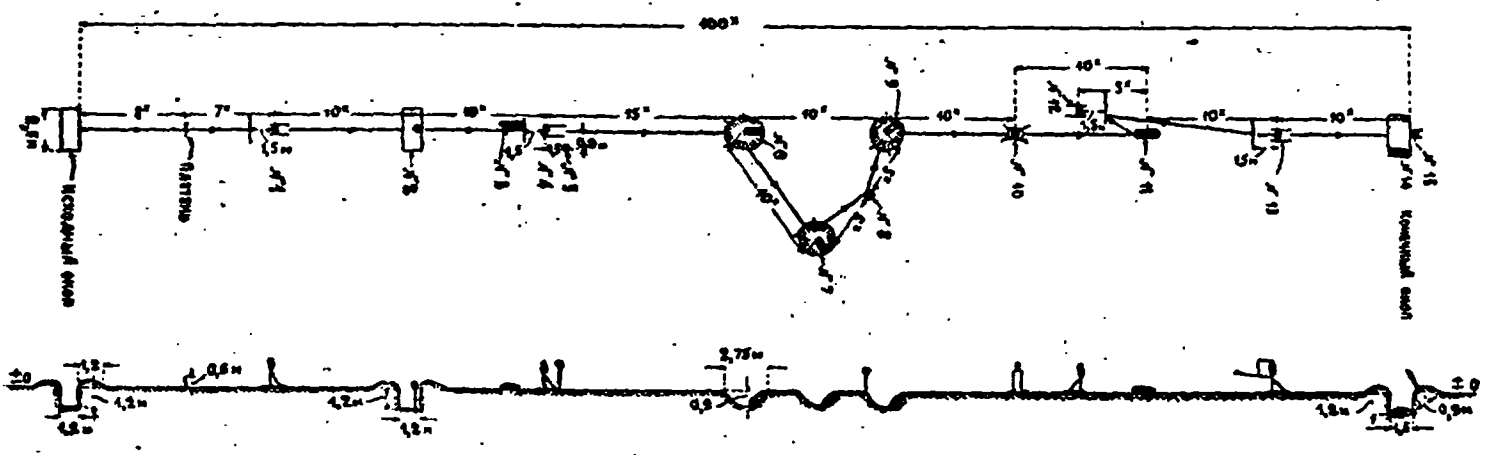

Рис. 38. Расположение препятствий и чучел на участке для испытания в штыковом бое. Чучело № 15 возможно, что устраивается падающим в окоп. Длина шага взята равной 91,4 *см* (одному ярду).

Во время бега винтовку надо нести в положении „вверх" (к бою), принимая боевую стойку тогда, когда представляется наиболее удобным атаковать каждое чучело. Не надо убавлять очков, если боец во время бега при преодолении плетня коснется его. Удары в чучело считаются тогда, когда штык проткнет диск на нем.

б) Атака каждого чучела.

1) Чучело № 1. Длинный удар и выдергивание штыка. Удар считается тогда, когда боец пробил диск прежде, чем та или другая нога его коснулась площади, за границей удара. Немедленно после этого боец должен выдернуть штык, что исполняется, как описано в ст. 17.

2) Чучело № 2. Длинный удар. Удар вперед и вниз во время прыжка в окоп. Способ выдергивания штыка не указывается.

3) Чучело № 3. Длинный удар и выдергивание штыка. Исполняется так же, как и при атаке чучела № 1, исключая того, что здесь нет ограничения в длине удара.

4) Чучело № 4. Короткий удар и выдергивание штыка. Условия такие же, как и при атаке чучела № 1. Выдергивание штыка исполняется как перед ударом „вверх" (см. ст. 22).

5) Чучело № 5. Удар „вверх".

6) Чучело № 6. Длинный удар и выдергивание штыка. Удар считается тогда, когда ни одна нога не коснется земли за обозначенной линией (границей удара) прежде, чем штык не поразит диска на чучеле, т.-е. боец может войти в воронку только в момент удара штыком по чучелу, но не ранее. Боец должен прыгнуть на чучело во время атаки и нанести удар не останавливаясь.

7) Чучело № 7. Длинный удар и выдергивание штыка. То же самое, как и в п. 6.

8) Чучело № 8. Вертикальный удар прикладом № 1. Чтобы удар считался, голова должна быть сбита вниз.

9) Чучело № 9. Длинный удар и выдергивание штыка, как и в п. 6.

10) Чучело № 10. Горизонтальный удар прикладом. Голова должна быть сбита на бок, чтобы удар считался.

11) Чучело № 11. Длинный удар и выдергивание штыка, как в п. 3.

12) Чучело № 12. Короткий удар и выдергивание штыка, как в п. 4.

13) Чучело № 13. Парирование вправо или влево, длинный удар и выдергивание штыка, как в п. 1.

14) Чучело № 14. Длинный удар и выдергивание штыка. Чтобы удар считался, боец не должен входить в окоп прежде, чем штык не поразит чучела.

15) Чучело № 15. Короткий удар. Время считается тогда, когда штык ударит в чучело. Выдергивание штыка не требуется.

в) **Основные правила проведения испытания.**

1) Ножны снимаются со штыков.

2) Падение или потеря винтовки не считается за минус, если ошибка исправлена и упражнение выполнено в установленное время.

3) Форма одежды — служебная, без мундира и шапки. В подошвах обуви не должно быть гвоздей, со шляпками или острых. При прохождении испытания надевать полевой пояс.

4) Чучела должны быть расставлены в таком порядке, как указано выше.

5) Диски на чучелах надо от времени до времени обновлять.

6) Время для каждого бойца, проходящего испытание, считается от сигнала для начала и до момента удара в последнее чучело.

7) В чучело допускается сделать только один удар штыком или удар вверх, или удар прикладом, как это требуется. Также при выдергивании штыка допускается сделать только одно усилие, чтобы получить отметку за правильное выдергивание его.

8) Для успешного проведения испытания необходимо иметь следующих лиц:

а) Для комиссии: 6 офицеров; 1 счетчик, 1 стартер, 1 счетчик времени и 3 судей, которые ставятся на интервалах по всему месту, предназначенному для прохождения испытания, и у групп чучел Счетчик времени ставится на конечном пункте. Надо иметь по крайней мере еще 3 офицеров, чтобы наблюдать за испытанием.

б) Для записывания необходимо несколько лиц, не состоящих в комиссии, из присутствующих: для возобновления дисков, постановки упавших чучел и пр.

9) Судьи считают очки по чучелам, которые они осматривают, а счетчик по их записям заносит в счетную карточку число очков для каждого солдата.

5. Способы подсчета очков.

Каждому бойцу дается 6 очков за удар в каждое из 15 чучел, и 0 за непопадание штыком в диск или за нарушение правил. При атаке чучел №№ 1, 3, 4, 6, 7, 9, 11, 12, 13 и 14 дается еще одно очко каждому бойцу за правильное выдергивание штыка. Всех очков может быть 100. Очко за правильное выдергивание штыка дается в каждом случае независимо от того, удался ли удар в чучело или же нет.

Следующая таблица показывает форму для записывания очков и представляет запись результатов в самом лучшем случае.

Испытание по владению штыком.

Мишень №	Попадания	Выдергивание штыка
1	6	1
2	6	нет
3	6	1
4	6	1
5	6	нет
6	6	1
7	6	1
8	6	нет
9	6	1
10	6	нет
11	6	1
12	6	1
13	6	1
14	6	1
15	6	нет
Итого	90	10
ВСЕГО		100

Оконч. квалифик. .....

Дата .....

Фамилия .....

Чин .....

Должность .....

Удостоверено .....

.....

Протокол № .....

Часть .....

Предшеств. квалиф. .....

Замечания .....

.....

6. Наименование лиц, обязанных подвергаться испытаниям.

№№ по пор.	Наименование лиц	Примечание
1	Все люди ружейных рот пехоты	Обязательно.
2	Все люди пехотных частей, не включенные в п. 1. которые вооружены штыком, и все люди береговой артиллерии и инженерных войск, которые также вооружены штыком	По желанию.
3	Все офицеры и люди резерва офицерского корпуса, члены. которого проходят курс усовершенствования со штыком	По желанию.
4	Члены резервного офицерского корпуса и военных лагерей граждан, если они вооружены штыком.	По желанию.
5	Все офицеры действительной службы пехотных частей, вооруженных винтовками	Обязательно, пока не сдадут испытание успешно, а впоследствии по желанию.
6	Все офицеры пехоты, береговой артиллерии и корпуса инженеров, не включенные в п. 5 . . .	По желанию.
7	Кадеты, военная академия.	По желанию.

7. Квалификация.

1) Все офицеры и солдаты, которые проходят обучение штыковому бою, разделяются по успехам на специалистов штыкового боя и неуспевающих в таковом. К разряду неквалифицированных относятся все лица, зачисленные в части перед самым проведением испытания; прошедшие его, но не получившие звания опытного штыкового бойца, а также и лица, почему-либо не прошедшие испытание.

2) Для получения звания опытного штыкового бойца надо иметь 82 очка.

8. Приказ об испытании.

Немедленно после испытаний фамилии людей, успешно прошедших его и получивших звание опытного штыкового бойца, опубликовываются в приказе. Эти приказы отдаются командирами, имеющими право по AR 35—2380 издавать приказы об испытаниях.

На основании списков, объявленных в этих приказах, делается в служебной книжке каждого бойца (под наблюдением командира роты) запись об испытаниях и полученной квалификации.

9 Знаки отличия.

а) Каждому офицеру и каждому солдату, внесенному в списки получивших в первый раз звание опытного штыкового бойца, выдаются знаки отличия, указывающие на их ловкость владения штыком (знаки изготовляются согласно войских уставов).

б) Знаки могут носиться весь период времени, втечение которого поддерживается квалификация. Офицеры, от которых не требуется прохождения испытаний, могут носить знаки отличия по последнему сданному ими испытанию.

Далее в американском уставе даются подробные указания, как в дальнейшем составляются и направляются по команде отчеты об испытаниях. Как можно было усмотреть

из этой статьи, американцы требуют сдачи испытаний в штыковом бою не только для солдат, но и для офицеров. Этим обстоятельством еще лишний раз подчеркивается, что в американской армии к подготовке штыкового бойца относятся со всей серьезностью, какую она заслуживает.

48. Контрольные индивидуальные испытания в скорости и ловкости владения штыком (по французскому наставлению).

1. Снаряжение должно быть постепенно доведено до следующего: каска, шинель или теплая куртка, снаряжение (с пустыми патронташами), винтовка казенного образца с крепко примкнутым штыком; без вещевого мешка.

2. Дорожка длиной в 100 *м* содержит в себе: три стойки с чучелами (мешки-манекены) на расстоянии 25, 50 и 75 *м* от линии старта; четыре стойки с кольцами (две с правой и две с левой стороны) и два препятствия.

3. Предметы для укола представляют собой диски из белой или красной бумаги 8 *см* в диаметре, прикрепленные на манекенах, или из подвижных колец такого же диаметра, укрепленных на турникетах (стойках).

4. Препятствия представляют собой два барьера высотой в 80 *см*, которые следует перепрыгнуть.

5. Условия испытания. Каждый солдат становится на линии старта (отправления) и по данному сигналу секундометриста бежит вперед, стараясь проколоть диски и снять кольца уколом штыка в минимальное время. Старт пригнувшись. Норма пробега считается 25 секунд.

6. Определение результатов испытания.

Засчитывается: 1) число секунд, затраченных на пробег 100 *м*, и 2) число проколотых дисков и колец, снятых штыком.

За каждый пробитый диск и снятое кольцо засчитывается 2 очка.

За каждый неправильно выполненный удар вычитается 1 очко.

За каждое не взятое препятствие вычитается 1 очко.

За каждую лишнюю секунду сверх 25 сбавляется 1 очко.

При равенстве очков победителем считается тот, кто пробежал в наименьшее время. При равенстве времени и очков результаты считаются одинаковыми.

49. Бой деревянной винтовкой.

Никакая личная активность при обучении штыковому бою не возбуждает столько интереса и энтузиазма к работе, как турнир (состязание) на деревянных винтовках. Чемпион (победитель) боя на деревянных винтовках в звене, отделении и пр. выявляется путем исключения из боя лиц, получивших поражение. Выигравшие индивидуальный бой попарно сражаются между собой, пока не останется один победитель. Таких состязаний нельзя предпринимать до тех пор, пока люди действительно не научатся владеть деревянной винтовкой.

В этом виде состязаний более полных указаний не дают ни англичане, ни американцы. Правил по ведению и оценке индивидуального боя на деревянных винтовках мы нигде не нашли, кроме как в сравнительно кратком „Наставлении по обучению штыковому и рукопашному бою", принятому во французской армии. Эти правила, как чрезвычайно интересные и вместе с тем простые, мы и приведем ниже.

50. Одиночный бой на штыках и врукопашную.

Снаряжение должно быть постепенно доведено до следующего: шинель или теплая куртка, снаря-

жение, пустые патронташи, маски, перчатки, винтовка с эластичным штыком.

а) Предварительные бои.

Участники разбиваются на группы по 7 или 8 человек, по жребию. Каждая группа проводит пульку (т.-е. бои между каждым участником). Два очередных противника располагаются на расстоянии 25 *м* друг от друга, на штурмовом городке. Этот городок представляет собой ровную площадку длиной в 25 *м* (произвольной ширины), разделенную по длине на три части двумя линиями, проводимыми на расстоянии 7,5 *м* от краев площадки и 10 *м* друг от друга.

Мягкость штыка проверяется инструктором или специальными судьями. В отдельных случаях при серьезных состязаниях следует создавать судейскую коллегию в составе: председателя, четырех судей и хронометриста, избираемых из среды офицеров или других компетентных лиц.

По сигналу хронометриста „марш" оба противника двигаются навстречу друг другу пригибным шагом или бегом.

Две средние линии на расстоянии 10 метров друг от друга и 7,5 метра от линии старта должны быть достигнуты обоими бойцами. Начиная с момента пересечения средней линии одним из бойцов, они имеют 10 секунд времени для проведения боя, состоящего из нанесения одного удара или выполнения одного приема рукопашного боя (т.-е. бой ведется на один удар).

Присуждение очков. Если втечение установленного времени не было нанесено ни одного удара, хронометрист останавливает бой, и оба бойца получают по нулю (по поражению). Если втечение боя один из бойцов во время отступления перейдет среднюю линию, бой не приостанавливается, но у

бойца, перешедшего линию, должно быть вычтено два очка из общей суммы его очков. Присуждается: 4 очка за каждое прикосновение (колющее, режущее или удар), дошедшее до туловища (за исключением патронташей), бедер, считая в том числе и колени, шеи и головы, и за каждую проведенную схватку (не считая случайного падения на землю), которая может вывести из строя в решительном бою.

2 очка за каждый удар, укол, порез, нанесенный в руки или ноги (ниже колен), за каждый удар по туловищу, бедрам, шее и голове и за каждую проведенную схватку и прием, который может привести к кратковременному выбытию из строя.

1 очко за каждый легкий удар по рукам или по ногам ниже колен.

Как только будет замечен первый удар, инструктор (или председатель жюри) кричит „стой", и бой прекращается. В рукопашной схватке по этой команде бойцы остаются на приеме с тем, чтобы облегчить судить о правильности приема.

Двойные удары. 1) Если имеется налицо настоящий двойной удар, то преимущество засчитывается по разнице в оценке нанесенных ударов, напр.: один из бойцов наносит удар в сердце, другой в руку; разница 4 — 2 = 2. Первый получает 2 очка, второй—0. Другой пример: оба бойца наносят удар в сердце 4 — 4 = 0. Ноль обоим бойцам.

2) Если между первым и вторым ударом все-таки был уловимый промежуток времени, то принимается во внимание, мог ли первый удар помешать нанесению второго. Если да, то первый оценивается тем количеством очков, которое он стоит, без всякого уменьшения. В противном случае присуждение производится так же, как указано выше.

б) Полуфиналы.

Полуфиналы разыгрываются между победителями каждой из предварительных пулек. Правила те же, что и в предварительных боях.

в) Финал.

Победитель каждого полуфинала принимает участие в финале.

Правила финала те же, что и для предварительных боев.

Победитель финала считается победителем бол.

Вопрос об установлении правил по оценке индивидуального боя на холодном оружии, которые бы являлись более жизненными, чем имевшиеся у нас до сих пор, нас давно интересовал. Приведенные в этом пункте правила в полной мере удовлетворяют нас и могут рекомендоваться для замены существующих правил.

Необходимо также пожелать, чтобы фехтовальный спорт (индивидуальный бой на штыках, а также и на эспадронах), как один из видов военного спорта, занял бы у нас в армии соответствующее место, которое он по праву должен занимать.

ГЛАВА VI.

ПРИНАДЛЕЖНОСТИ ДЛЯ ОБУЧЕНИЯ ШТЫКОВОМУ БОЮ.

„Чтобы сделать рагу из зайца, нужно иметь хотя бы зайца".
(Французская пословица).
Материальная база есть основа всякого начинания.

51. Винтовка со штыком.

Винтовка должна быть всегда в хорошем состоянии — чиста, смазана и в блестящем порядке. Нужно заботиться, чтобы предмет, изображающий противника, не мог повредить штык и приклад. Только легкие палки могут применяться при практических упражнениях в парировании удара винтовкой. Главные причины, могущие испортить штык, следующие: болтающийся удар штыком, вместо верного и прямого; ошибки при выдергивании штыка — штык выдергивается не чисто из чучела и без подхода к нему; расположение лежачего чучела на твердом и неподготовленном месте.

52. Тренировочная палка.

(См. рис. 39).

Тренировочная палка — легкая палка от 1,5 до 1,75 *м* длиной и от 2 до 2,5 *см* в диаметре; на одном конце палки подушка, а на другом веревочное или проволочное кольцо диаметром 7,5 *см*. Подушка делается из парусины, набивается какими-либо обрезками или шерстью и привязывается проволокой

в желобок, сделанный на палке. Проволочное кольцо может быть обмотано бечевкой.

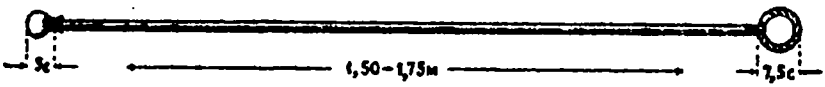

Рис. 39. Тренировочная палка.

53. Отметки для ударов.

Для принятия правильного направления при ударах, на чучелах всегда должны быть знаки. Для этой цели может быть использован картонный диск (кружок) 7,5 *см* в диаметре. Подобные же диски (кружки) могут делаться из белой или цветной бумаги.

Постоянная перемена места диска (кружка) на чучело может значительно продлить его службу. Во время учебных занятий можно ограничиться 5 или 6 кружками, нарисованными на чучело; однако, при состязаниях всегда надо применять диски.

54. Чучела.

Чучела, по своим размерам представляющие корпус тела, должны быть сделаны из хвороста.

При недостатке его мешки могут набиваться подручным материалом, который имел бы большое сопротивление для проникновения и выдергивания штыка и не портил бы его. Чучела подвешиваются так, чтобы представить наибольшее сопротивление атакующему и в то же самое время их легко можно было бы переставить. Способы подвешивания чучел можно видеть на рис. 7, 12 и 48.

Устройство различных чучел вполне понятно из чертежей (см. рис. 40—48). Кроме указанных здесь чучел, полезно применять подвижные чучела, а также свободно висящие и качающиеся шары (набивные).

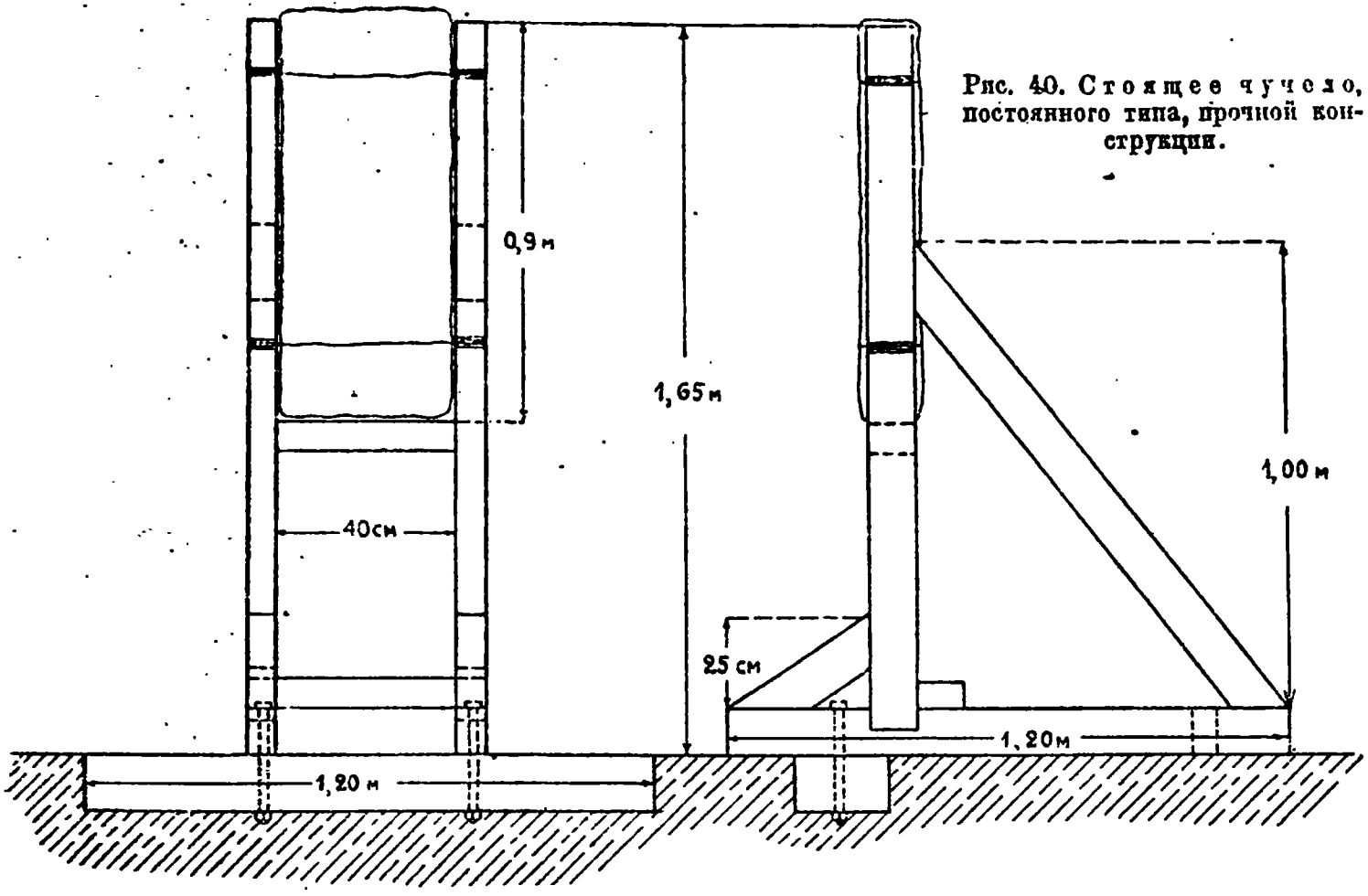

Рис. 40. Стоящее чучело, постоянного типа, прочной конструкции.

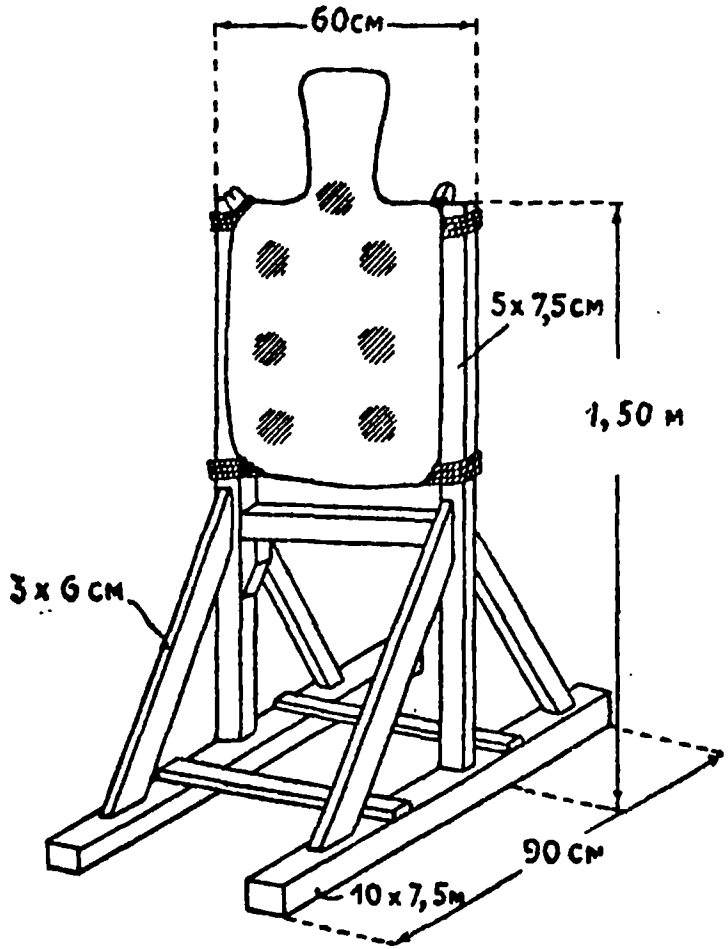

Рис. 41. Стоящее чучело, переносного типа.

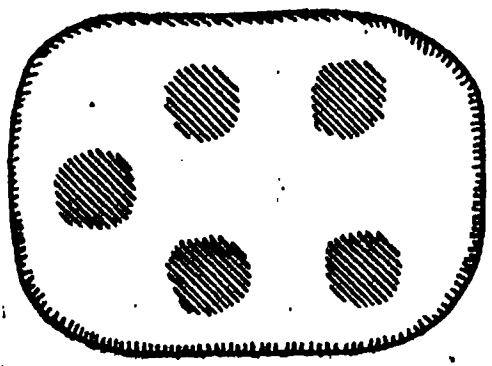

Рис. 42. Лежачее чучело. Берется кошма и набивается материалом, подходящим к плотности человеческого тела. Чучело кладется прямо на землю.

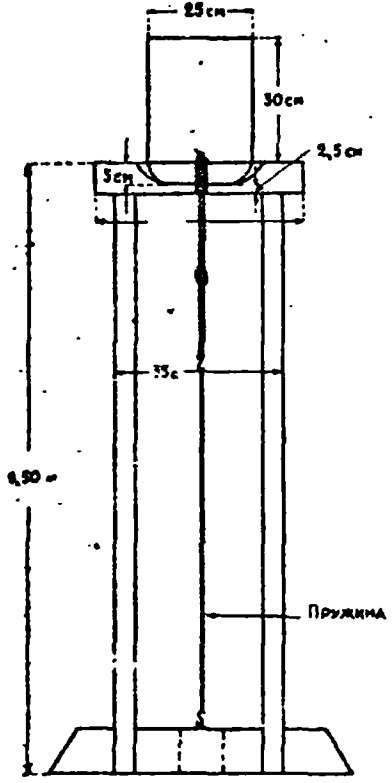

Разрез по А и Б

Рис. 43. Специальное приспособление (манекен) для ударов прикладом. Голова при ударе по ней прикладом сбивается (склоняется) в сторону (на бок) и под действием спиральной пружины возвращается в прежнее, вертикальное положение.

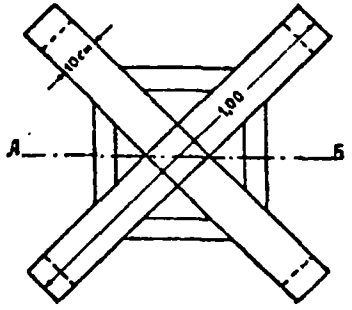

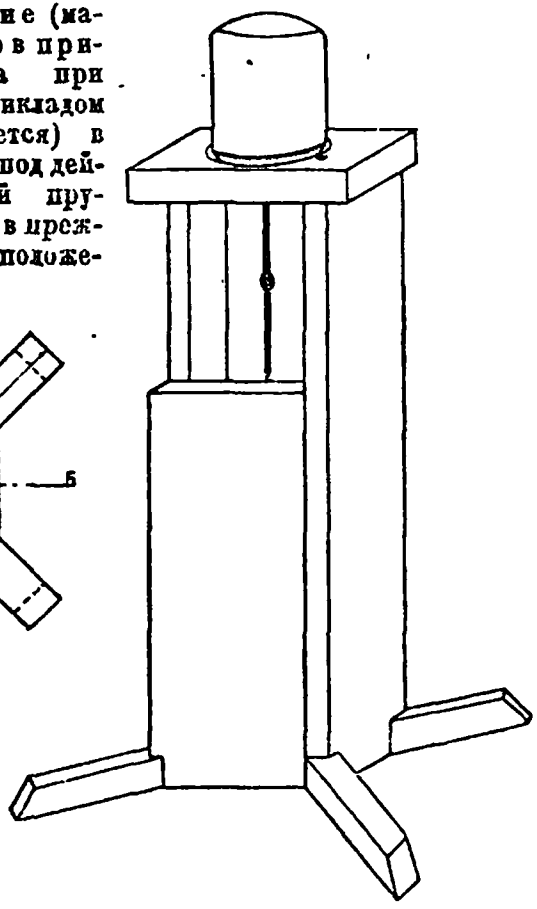

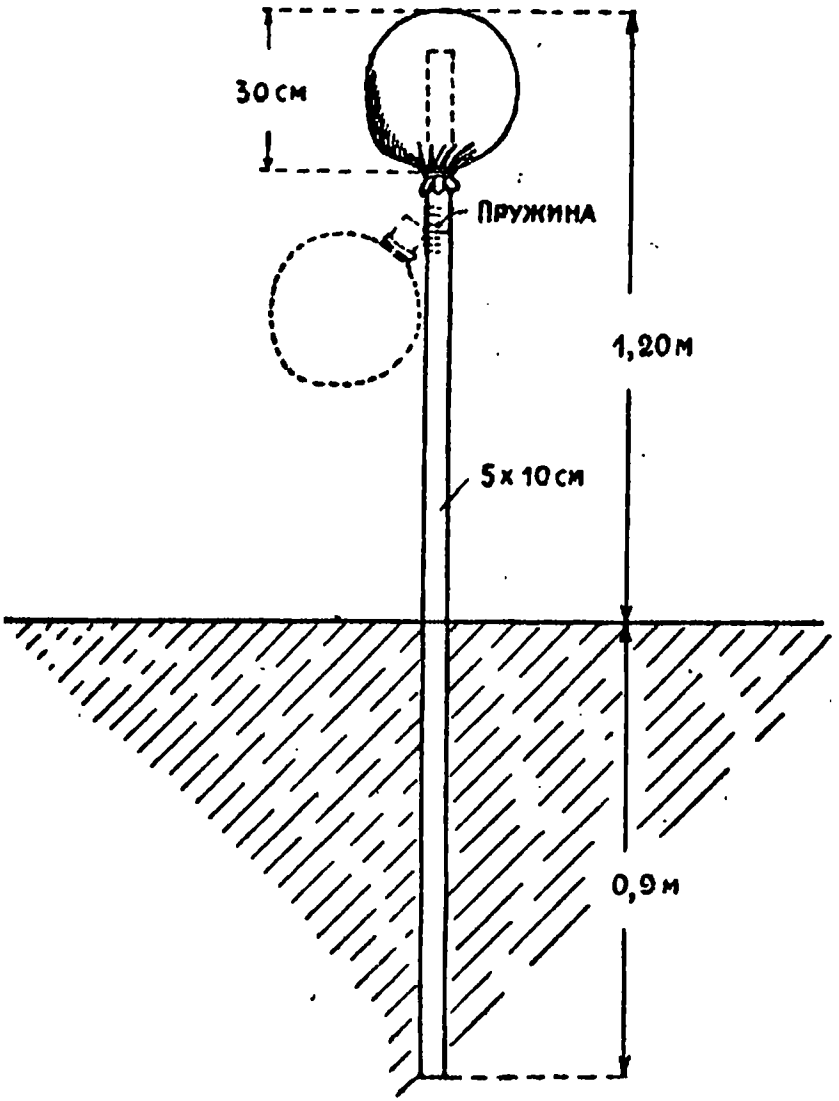

Рис. 44. Упрощенная конструкция чучела для ударов прикладом. Для того, чтобы голова после нанесения в нее удара прикладом (с любой стороны) могла сама подниматься, необходимо голову присоединять к стойке при помощи хорошей спиральной пружины.

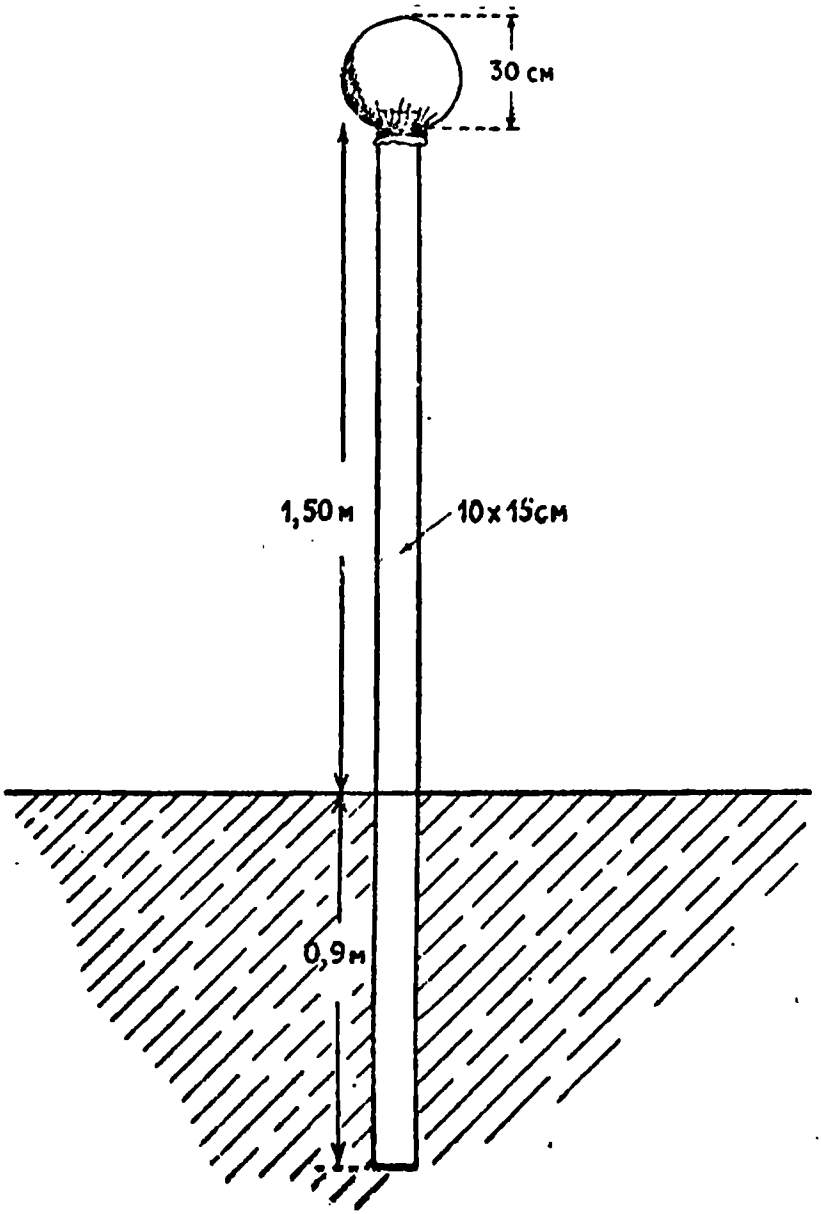

Рис. 45. Специальное чучело для ударов штыком „вверх" (в горло).

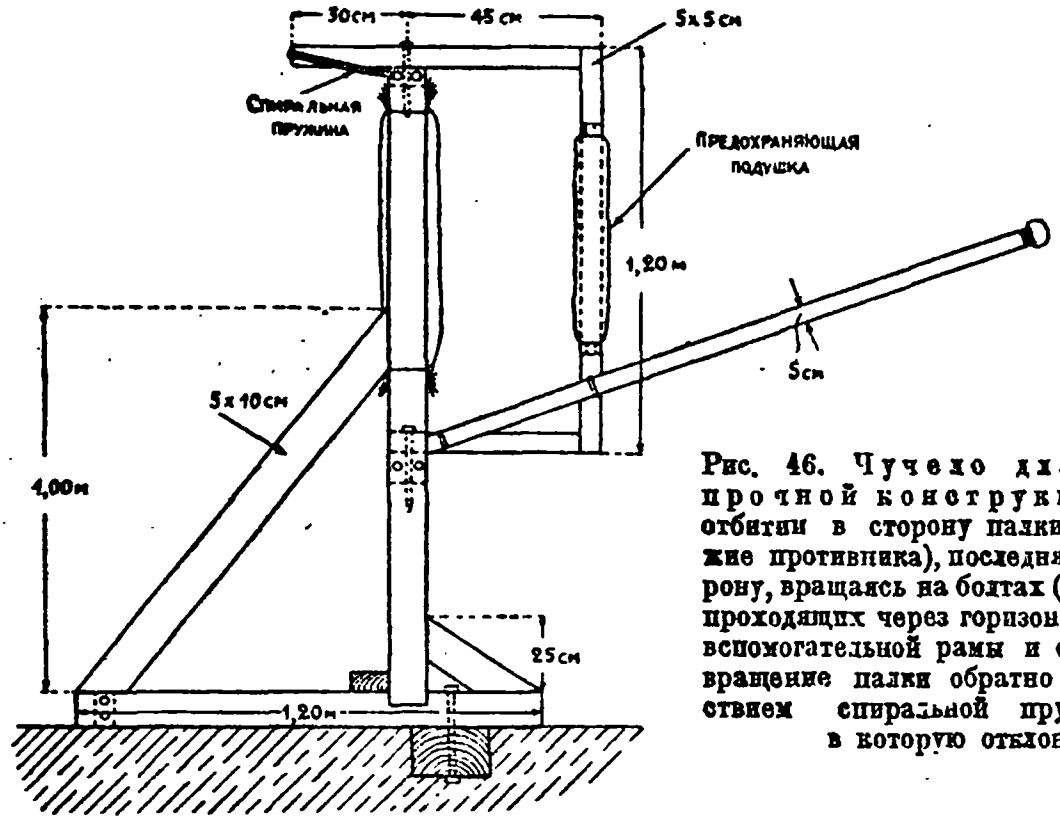

Рис. 46. Чучело для парирования, прочной конструкции. Вид сбоку. При отбитии в сторону палки (изображающей оружие противника), последняя отклоняется в сторону, вращаясь на болтах (показаны пунктиром), проходящих через горизонтальные перекладины вспомогательной рамы и основных стоек. Возвращение палки обратно происходит под действием спиральной пружины той стороны, в которую отклонилась палка.

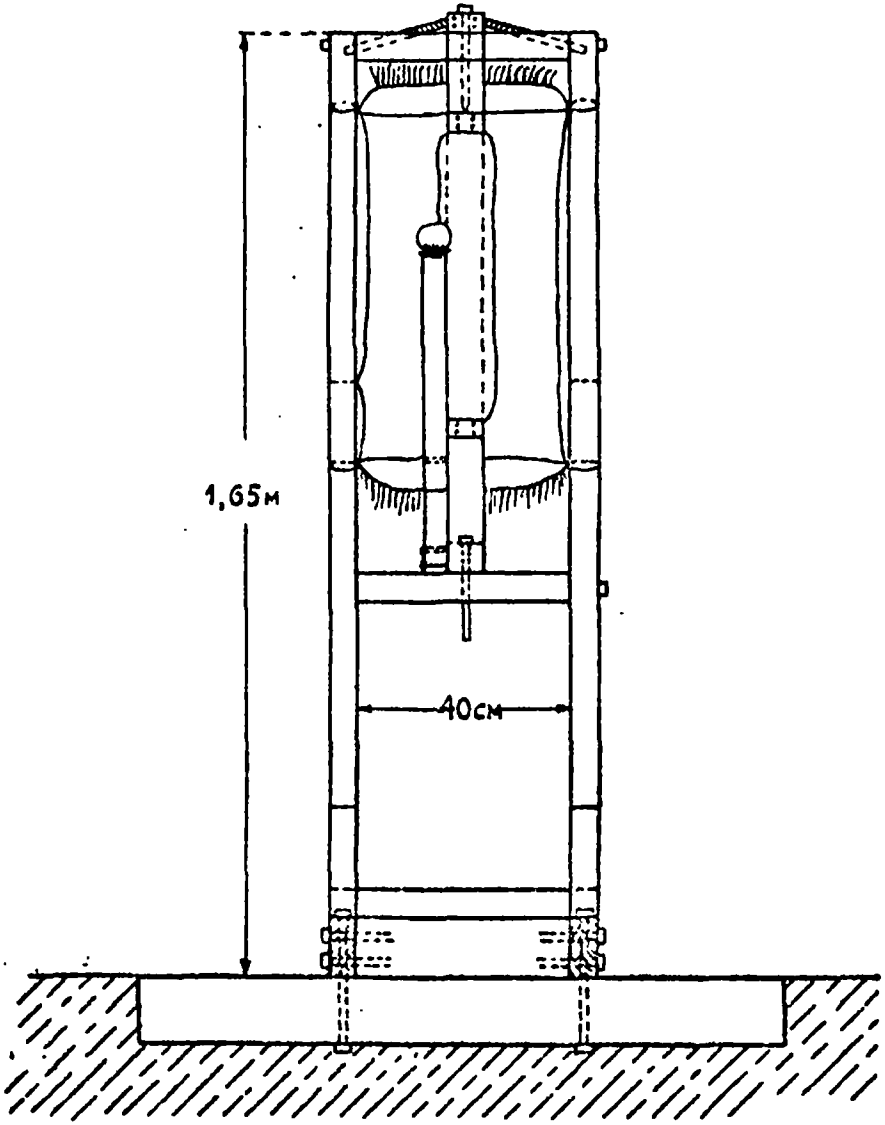

Рис 47. То же. Вид спереди.

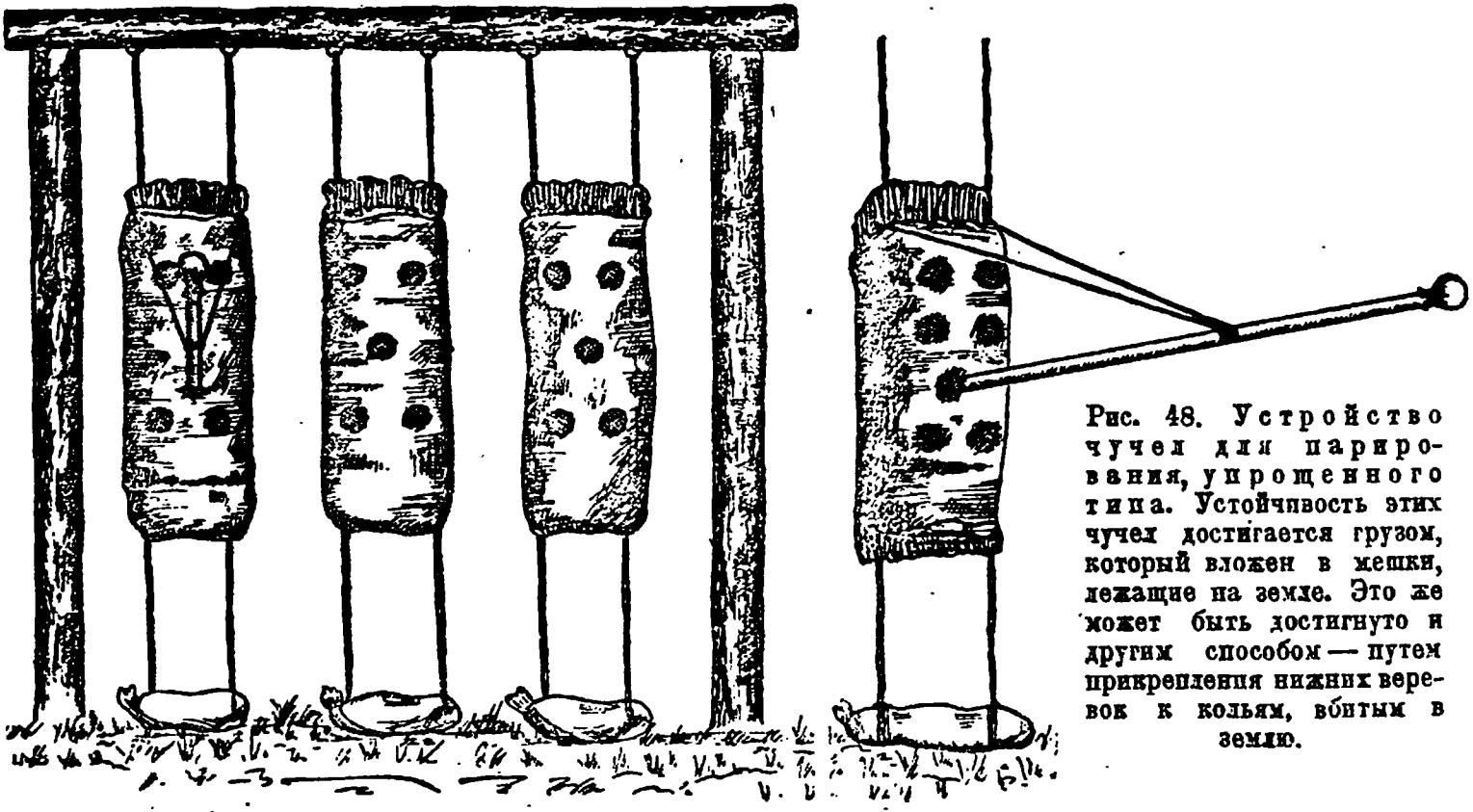

Рис. 48. Устройство чучел для парирования, упрощенного типа. Устойчивость этих чучел достигается грузом, который вложен в мешки, лежащие на земле. Это же может быть достигнуто и другим способом — путем прикрепления нижних веревок к кольям, вбитым в землю.

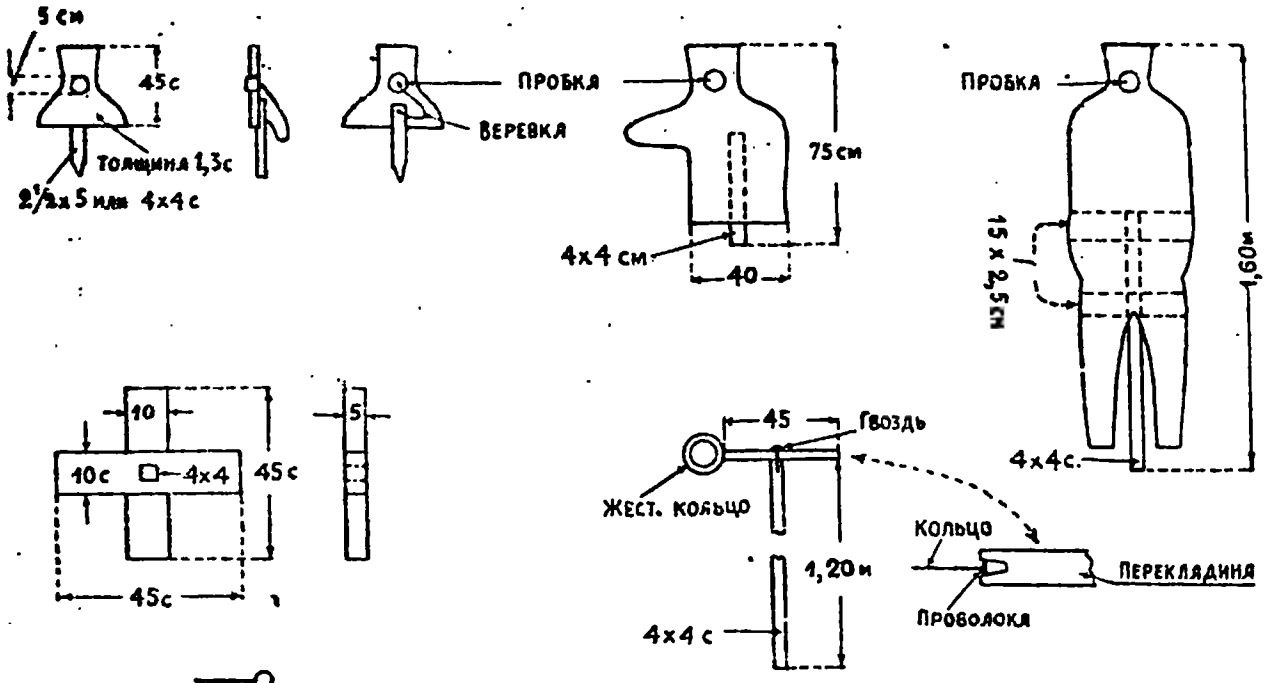

Рис. 49. Мишени для стрельбы холостыми патронами и жестяное кольцо для попадания в него штыком. Мишени деревянные, изображающие головную, с колена и стоящую фигуры. Стрельба в них может производиться с упора, с руки и на вскидку (во время движения). Мишень и стойка жестяного кольца устанавливаются на крестовинах.

55. Мишени для стрельбы холостыми патронами.

Устройство мишеней понятно из чертежей (см. рис. 49 и 50).

Каждая из мишеней имеет отверстие, в которое вкладывается деревянная пробка так, чтобы она могла легко вылететь при холостом выстреле в нее.

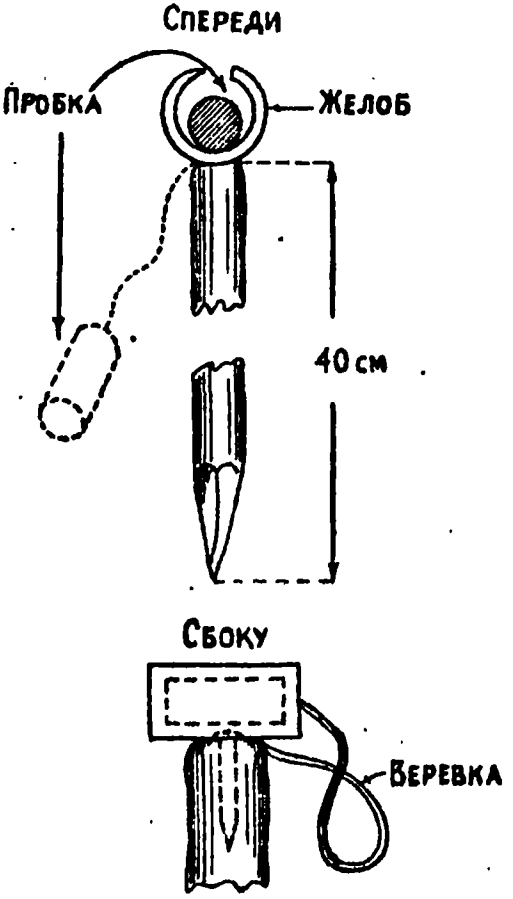

Рис. 50. Мишень — „пробка", для стрельбы холостыми патронами. Желоб делается из жести. Пробка — деревянная; привязывается к колу при помощи бечевки и вкладывается в желоб так, чтобы могла легко выпасть при холостом выстреле в нее.

56. Турникеты (стойки для колец).

Турникет с кольцом представляет собой тяжелую стойку в форме буквы Т, у которой горизонтальная перекладина может вращаться. Один из концов этой горизонтальной перекладины прорезан вдоль и в него вставлено вертикально жестяное кольцо диаметром в 9 *см*. Кольцо делается из жести шириной в 2,5 *см* (см. рис. 49) и прикрепляется к перекладине проволокой так, чтобы могло быть легко снято попавшим внутрь его штыком.

Французы рекомендуют делать кольцо из железной проволоки толщиной в 1 *см*.

57. Доски для выдергивания штыка.

Это приспособление применяется для того, чтобы дать понять обучающемуся о величине сопротивления, которого можно ожидать при выдергивании штыка после нанесения удара. Приспособление может быть сделано из бочарной доски или другой доски подобных же размеров, привешенной за верхушку отвесно к стойке квадратного сечения 10 × 10 *см*. Нижний конец доски остается свободным. Инструктор приказывает обучающемуся вложить штык между доской и стойкой, затем надавливает свободный конец доски, зажимая штык между доской и стойкой.

Инструктор делает различные по силе нажимания, чтобы показать желаемое сопротивление при выдергивании штыка.

58. Боевое снаряжение.

а) Нагрудники, маски и перчатки. Эти предметы могут устраиваться произвольно, но так, чтобы предохранить обучающегося от возможных быть

при штыковом бое повреждений. Эти предметы должны быть на каждого человека.

б) Деревянная винтовка (см. рис. 51). Общий вид деревянной винтовки такой же, как и обыкновенной (боевой), за исключением той части, которая составляет продолжение ствола, что делается для облегчения соединения ствола деревянной винтовки со штыком. Центр тяжести должен быть там же, где и у настоящей винтовки, а вес почти такой же. Теннисный мяч, привязанный к концу холщевой лентой, является наилучшей подушкой (штыком). Шерсть также годится. Деревянная винтовка выпиливается из куска дерева 5×15 *см* ширины и необходимой длины, преимущественно из дуба или другого неколющегося дерева, и обделывается руками.

Ни англичане, ни американцы чертежа деревянной винтовки не дают, но таковой мы нашли в японском „Наставлении по фехтованию" (1924 г.), который и приводим (см. рис. 51).

У французов так же, как и у нас, принята деревянная винтовка с эластичным штыком. Принимая во внимание, что изготовление деревянной винтовки без штыка проще и дешевле, можно пока, по материальным соображениям, согласиться иметь хотя бы ее, чем ничего. Все же большее удобство и безопасность в бою представляет винтовка с эластичным штыком.

59. Перчатки для бокса и маты для борьбы.

Перчатки, применяемые при боксе, и маты, применяемые при борьбе, составляют существенную часть принадлежностей при проведении близкого штыкового и рукопашного боя.

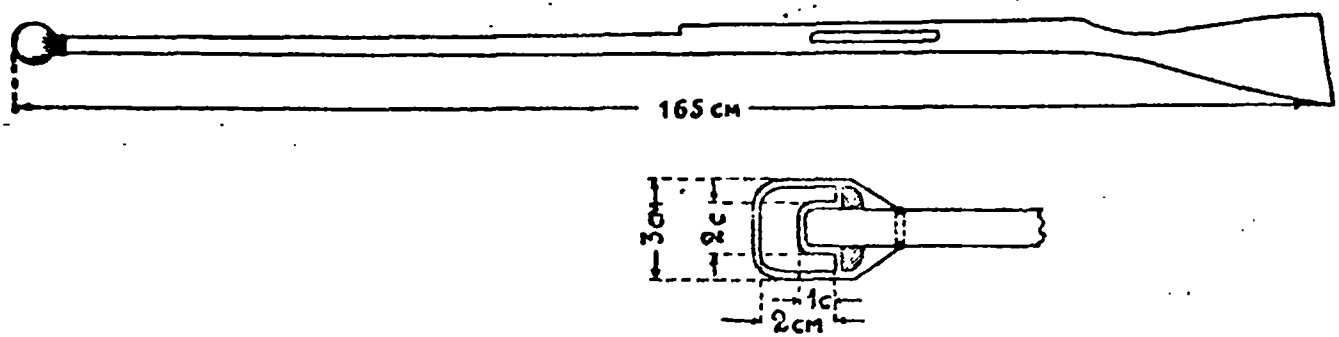

Рис. 51. Деревянная винтовка и наконечник (подушка—штык). На передний конец винтовки насаживается железное кольцо. После этого конец обвертывается шерстью и притягивается при помощи куска холста, как указано на нижнем рисунке. Если подушку сделать из обыкновенного маленького резинового мяча, то на передний конец винтовки придется не полностью насадить широкое железное кольцо с тем, чтобы в него немного вложить мяч, и притянуть куском холста, как указано выше.

60. Система окопов.

В начале обучения быстрым выходам из окопов возможно пользоваться закрытием в виде барьера со ступенькой (см. рис. 52).

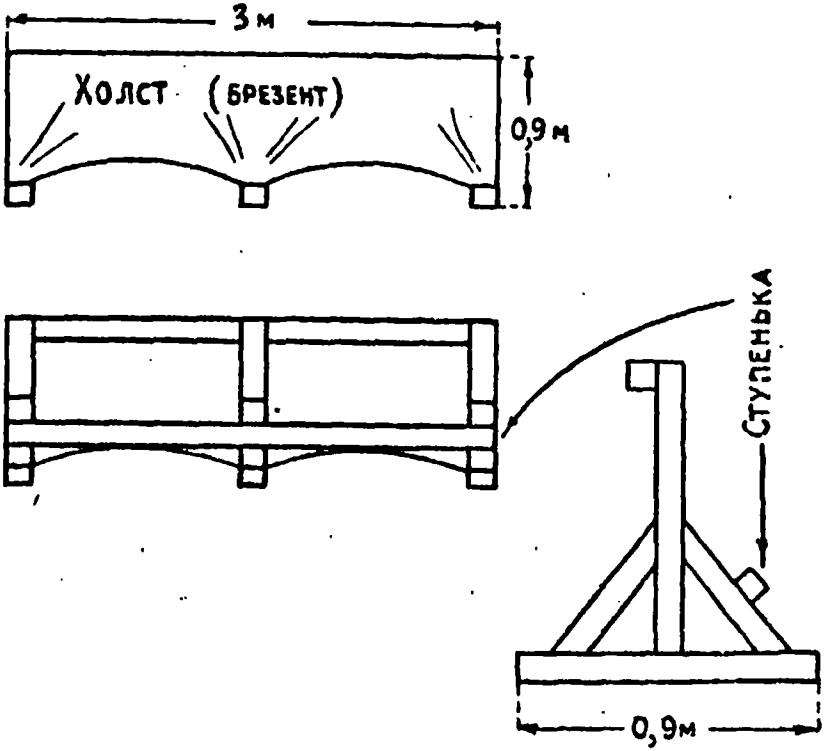

Рис. 52. Барьер, изображающий исходный окоп (закрытие). Делается из деревянных брусьев прямоугольного сечения 5 × 7,5 *см*. Длина распорок 65—70 *см* Расстояние между распорками и вертикальной стойкой 30 *см*. Сторона, обращенная к противнику, обтягивается холстом.

Впоследствии же для прохождения курса атаки необходимо устроить одну или более систем окопов, которые бы заключали в себе также и препятствия для перепрыгивания через них, окопы для

производства нападений и вообще окопы и приспособления для взаимного применения огня, штыка и гранаты (см. рис. 36). Нежелательно устанавливать определенный тип системы окопов. Края окопов должны быть обложены деревянными брусьями или балками, прикрепленными сзади, иначе они скоро изнашиваются. Рассыпанная по месту, по которому будут ходить или бегать люди, гарь не даст людям скользить и падать. Если нельзя устроить стоек для чучел, чучела кладутся на треножники или ставятся стоймя, а также кладутся в окопах или на бруствере, но чтобы под чучелами была мягкая земля и не было камней. Если местность удобна для устройства подвижных, качающихся или исчезающих мишеней, то легко может быть организован комбинированный курс обучения применению огня и штыка.

Описанные в этой главе принадлежности для обучения штыковому бою являются совершенно необходимыми. Почти все из них могут быть изготовлены хозяйственным способом. Однако, в целях удешевления и получения лучшей продукции, прочности и однотипности таких принадлежностей, как эластичные штыки, маски, перчатки и нагрудники, должно быть безусловно налажено и **массовое производство** их. Это, конечно, потребует единовременного отпуска некоторых денежных средств, но зато обеспечит в полной мере постановку столь важного отдела обучения, как штыковой бой. И, в конечном итоге, этот денежный отпуск явится не расходом рессурсов страны, а, наоборот, сохранением их, так как **даст возможность во время войны сохранить не одну сотню тысяч человеческих жизней.**

УКАЗАТЕЛЬ ИСТОЧНИКОВ.

1. „Пехотная атака в настоящий период войны"—брошюра капитана французской службы Лафарга. (Издание ген.-квартирм. при верховном главнокомандующем, 1916 г.).
2. „Escrime a la baïonnette" — Armée Belge (1916 г.).
3. „Entrainement au combat a la baïonnette et corps à corps" — Ministère de la guerre, Paris (1920 г.).
4. Польский „Пехотный строевой устав", часть 1 и 2 (изд. 1921 г.).
5. „Instruction and qualification with bayonet" — Training Regulations № 50—25, War department, Washington (1923 г.).
6. „Small arms training", volume I, London (Issued with Army Orders for June, 1924).
7. „Mass physical training for use in the Army and the Reserve Officers' Training Corps" by Joseph E. Raycroft A. B., M. D., Washington (1924 г.).
8. Японское „Наставление по фехтованию" (1924 г.).
9. Strēlnieka kauja" — Ieteicu kā paiglīdzekli armācība. Karaspēka inspektora v. i. generalis Penikis (1924 г.).
10. „Projet de règlement général d'éducation physique" — quatrième partie: adaptations professionnelles, titre 1 — „Éducation et instruction physiques militaires" — Paris (1926 г.).